รายละเอียดโครงการ

โครงการ

โครงการก่อสร้างอาคารเอนกประสงค์ ณ ที่ทำการองค์การบริหารส่วนตำบลทับใต้ หมู่ที่ ๑๓ บ้านมาลัยทับใต้ ตำบลทับใต้ อำเภอหัวหิน จังหวัดประจวบคีรีขันธ์

งบประมาณ

ตามข้อบัญญัติประจำปีงบประมาณ ๒๕๖๒ เงินรายจ่ายประจำปี ๒๕๖๒

สถานที่ดำเนินการ

องค์การบริหารส่วนตำบลทับใต้ หมู่ ๑๓ บ้านมาลัยทับใต้ ตำบลทับใต้ อำเภอหัวหิน จังหวัดประจวบคีรีขันธ์

ระยะเวลาดำเนินการ

ระยะเวลาดำเนินการไม่เกิน ๑๒๐ วัน

การแบ่งงวดงาน

งวดสุดท้ายคิดเป็น ๑๐๐ % ของค่างวดงานทั้งหมดเมื่อผู้รับจ้างได้ปฏิบัติงานแล้วเสร็จ ตามสัญญาจ้าง พร้อมสถานที่ก่อสร้างสะอาดเรียบร้อย

ผู้ควบคุมงาน นายพยุงศักดิ์ โบว์สุวรรณ หัวหน้าฝ่ายก่อสร้าง

คณะกรรมการกำหนดราคากลาง

๑. นายสรวิศ	เห็นแก้ว	ผู้อำนวยการกองช่าง	ประธานกรรมการ
๒. นายพยุงศักดิ์	โบว์สุวรรณ	หัวหน้าฝ่ายก่อสร้าง	กรรมการ
๓. สิบโทกัมปนาท	ทองดอนใหม่	นัดจัดการงานทั่วไปปฏิบัติงาน	กรรมการ

ลงชื่อ .....

(นายสรวิศ เห็นแก้ว)

ผู้อำนวยการกองช่าง

โครงการก่อสร้างอาคารเอนกประสงค์
ณ ที่ทำการองค์การบริหารส่วนตำบลทับใต้
หมู่ 13 บ้านมาลัยทับใต้
ตำบลทับใต้ อำเภอหัวหิน จังหวัดประจวบคีรีขันธ์

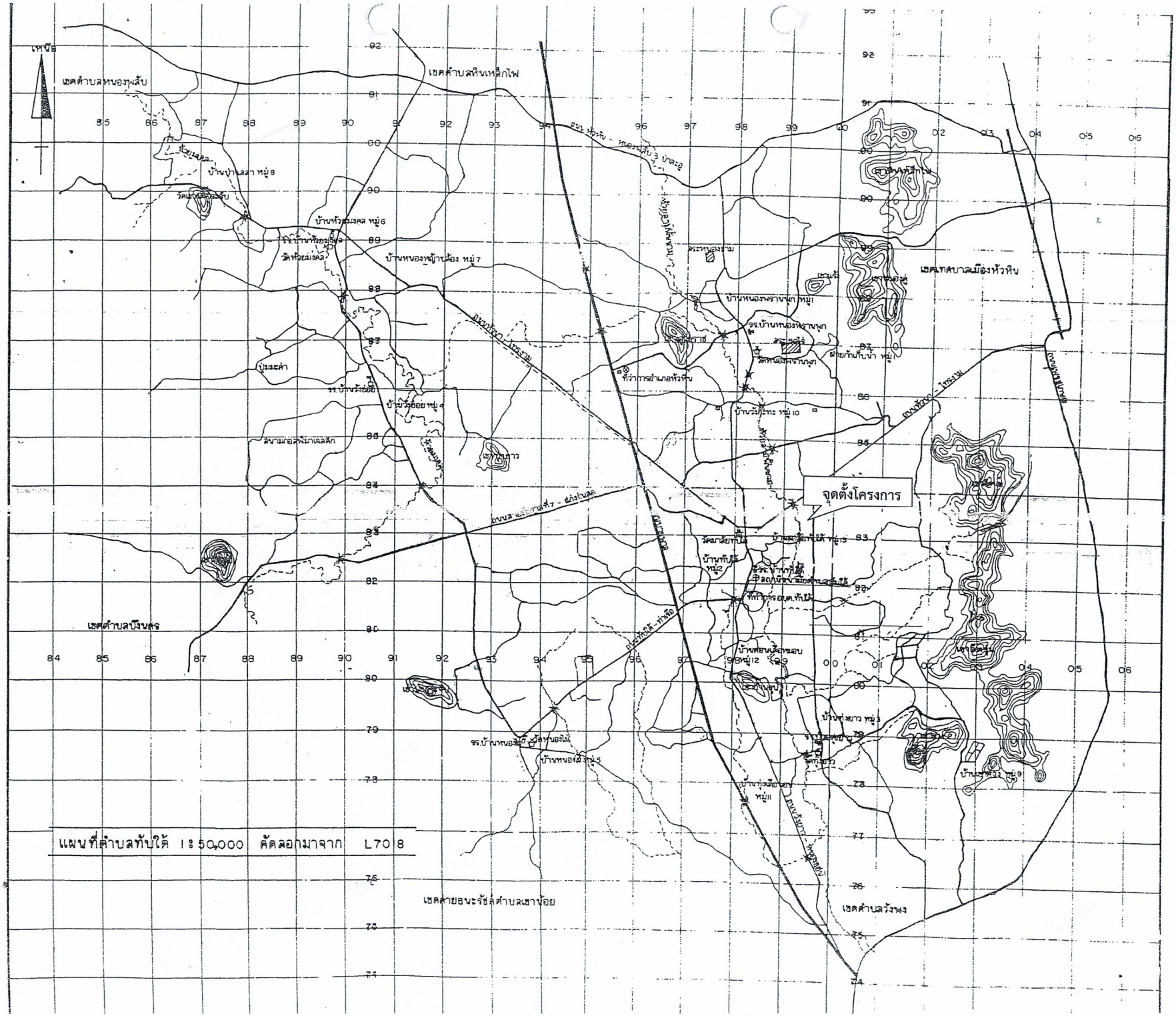
เหนือ
เขตตำบลหนองพลับ
เขตตำบลหินเหล็กไฟ
เขตเทศบาลเมืองหัวหิน
เขตตำบลบึงนคร
เขตตำบลวังพง
จุดตั้งโครงการ
ที่ว่าการอำเภอหัวหิน
ที่ว่าการ อบต.ทับใต้
ถนนเพชรเกษม
ถนนสายหัวหิน - หนองพลับ - ปาละอู
ถนนสายหัวหิน - ไร่ทรายทอง
ถนนสายหัวหิน - ห้วยมงคล
ถนนสายหัวหิน - ห้วยสอง
ถนนสายหัวหิน - ห้วยสอง - ไร่ทรายทอง
ถนนสายหัวหิน - ห้วยสอง - ห้วยมงคล
ถนนสายหัวหิน - ห้วยมงคล
ถนนสายหัวหิน - ห้วยมงคล - ห้วยสอง
ถนนสายหัวหิน - ห้วยมงคล - ห้วยสอง - ไร่ทรายทอง
ถนนสายหัวหิน - ห้วยมงคล - ไร่ทรายทอง
ถนนสายหัวหิน - ไร่ทรายทอง
ถนนสายหัวหิน - ไร่ทรายทอง - ห้วยมงคล
ถนนสายหัวหิน - ไร่ทรายทอง - ห้วยสอง
ถนนสายหัวหิน - ไร่ทรายทอง - ห้วยสอง - ห้วยมงคล
ถนนสายหัวหิน - ไร่ทรายทอง - ห้วยสอง - ห้วยมงคล - ห้วยสอง
ถนนสายหัวหิน - ไร่ทรายทอง - ห้วยสอง - ห้วยมงคล - ห้วยสอง - ไร่ทรายทอง
ถนนสายหัวหิน - ไร่ทรายทอง - ห้วยสอง - ห้วยมงคล - ห้วยสอง - ไร่ทรายทอง - ห้วยมงคล
ถนนสายหัวหิน - ไร่ทรายทอง - ห้วยสอง - ห้วยมงคล - ห้วยสอง - ไร่ทรายทอง - ห้วยมงคล - ห้วยสอง
ถนนสายหัวหิน - ไร่ทรายทอง - ห้วยสอง - ห้วยมงคล - ห้วยสอง - ไร่ทรายทอง - ห้วยมงคล - ห้วยสอง - ไร่ทรายทอง
ถนนสายหัวหิน - ไร่ทรายทอง - ห้วยสอง - ห้วยมงคล - ห้วยสอง - ไร่ทรายทอง - ห้วยมงคล - ห้วยสอง - ไร่ทรายทอง - ห้วยมงคล
ถนนสายหัวหิน - ไร่ทรายทอง - ห้วยสอง - ห้วยมงคล - ห้วยสอง - ไร่ทรายทอง - ห้วยมงคล - ห้วยสอง - ไร่ทรายทอง - ห้วยมงคล - ห้วยสอง
ถนนสายหัวหิน - ไร่ทรายทอง - ห้วยสอง - ห้วยมงคล - ห้วยสอง - ไร่ทรายทอง - ห้วยมงคล - ห้วยสอง - ไร่ทรายทอง - ห้วยมงคล - ห้วยสอง - ไร่ทรายทอง
ถนนสายหัวหิน - ไร่ทรายทอง - ห้วยสอง - ห้วยมงคล - ห้วยสอง - ไร่ทรายทอง - ห้วยมงคล - ห้วยสอง - ไร่ทรายทอง - ห้วยมงคล - ห้วยสอง - ไร่ทรายทอง - ห้วยมงคล
ถนนสายหัวหิน - ไร่ทรายทอง - ห้วยสอง - ห้วยมงคล - ห้วยสอง - ไร่ทรายทอง - ห้วยมงคล - ห้วยสอง - ไร่ทรายทอง - ห้วยมงคล - ห้วยสอง - ไร่ทรายทอง - ห้วยมงคล - ห้วยสอง
ถนนสายหัวหิน - ไร่ทรายทอง - ห้วยสอง - ห้วยมงคล - ห้วยสอง - ไร่ทรายทอง - ห้วยมงคล - ห้วยสอง - ไร่ทรายทอง - ห้วยมงคล - ห้วยสอง - ไร่ทรายทอง - ห้วยมงคล - ห้วยสอง - ไร่ทรายทอง
ถนนสายหัวหิน - ไร่ทรายทอง - ห้วยสอง - ห้วยมงคล - ห้วยสอง - ไร่ทรายทอง - ห้วยมงคล - ห้วยสอง - ไร่ทรายทอง - ห้วยมงคล - ห้วยสอง - ไร่ทรายทอง - ห้วยมงคล - ห้วยสอง - ไร่ทรายทอง - ห้วยมงคล
ถนนสายหัวหิน - ไร่ทรายทอง - ห้วยสอง - ห้วยมงคล - ห้วยสอง - ไร่ทรายทอง - ห้วยมงคล - ห้วยสอง - ไร่ทรายทอง - ห้วยมงคล - ห้วยสอง - ไร่ทรายทอง - ห้วยมงคล - ห้วยสอง - ไร่ทรายทอง - ห้วยมงคล - ห้วยสอง
ถนนสายหัวหิน - ไร่ทรายทอง - ห้วยสอง - ห้วยมงคล - ห้วยสอง - ไร่ทรายทอง - ห้วยมงคล - ห้วยสอง - ไร่ทรายทอง - ห้วยมงคล - ห้วยสอง - ไร่ทรายทอง - ห้วยมงคล - ห้วยสอง - ไร่ทรายทอง - ห้วยมงคล - ห้วยสอง - ไร่ทรายทอง
ถนนสายหัวหิน - ไร่ทรายทอง - ห้วยสอง - ห้วยมงคล - ห้วยสอง - ไร่ทรายทอง - ห้วยมงคล - ห้วยสอง - ไร่ทรายทอง - ห้วยมงคล - ห้วยสอง - ไร่ทรายทอง - ห้วยมงคล - ห้วยสอง - ไร่ทรายทอง - ห้วยมงคล - ห้วยสอง - ไร่ทรายทอง - ห้วยมงคล
ถนนสายหัวหิน - ไร่ทรายทอง - ห้วยสอง - ห้วยมงคล - ห้วยสอง - ไร่ทรายทอง - ห้วยมงคล - ห้วยสอง - ไร่ทรายทอง - ห้วยมงคล - ห้วยสอง - ไร่ทรายทอง - ห้วยมงคล - ห้วยสอง - ไร่ทรายทอง - ห้วยมงคล - ห้วยสอง - ไร่ทรายทอง - ห้วยมงคล - ห้วยสอง
ถนนสายหัวหิน - ไร่ทรายทอง - ห้วยสอง - ห้วยมงคล - ห้วยสอง - ไร่ทรายทอง - ห้วยมงคล - ห้วยสอง - ไร่ทรายทอง - ห้วยมงคล - ห้วยสอง - ไร่ทรายทอง - ห้วยมงคล - ห้วยสอง - ไร่ทรายทอง - ห้วยมงคล - ห้วยสอง - ไร่ทรายทอง - ห้วยมงคล - ห้วยสอง - ไร่ทรายทอง
ถนนสายหัวหิน - ไร่ทรายทอง - ห้วยสอง - ห้วยมงคล - ห้วยสอง - ไร่ทรายทอง - ห้วยมงคล - ห้วยสอง - ไร่ทรายทอง - ห้วยมงคล - ห้วยสอง - ไร่ทรายทอง - ห้วยมงคล - ห้วยสอง - ไร่ทรายทอง - ห้วยมงคล - ห้วยสอง - ไร่ทรายทอง - ห้วยมงคล - ห้วยสอง - ไร่ทรายทอง - ห้วยมงคล
ถนนสายหัวหิน - ไร่ทรายทอง - ห้วยสอง - ห้วยมงคล - ห้วยสอง - ไร่ทรายทอง - ห้วยมงคล - ห้วยสอง - ไร่ทรายทอง - ห้วยมงคล - ห้วยสอง - ไร่ทรายทอง - ห้วยมงคล - ห้วยสอง - ไร่ทรายทอง - ห้วยมงคล - ห้วยสอง - ไร่ทรายทอง - ห้วยมงคล - ห้วยสอง - ไร่ทรายทอง - ห้วยมงคล - ห้วยสอง
ถนนสายหัวหิน - ไร่ทรายทอง - ห้วยสอง - ห้วยมงคล - ห้วยสอง - ไร่ทรายทอง - ห้วยมงคล - ห้วยสอง - ไร่ทรายทอง - ห้วยมงคล - ห้วยสอง - ไร่ทรายทอง - ห้วยมงคล - ห้วยสอง - ไร่ทรายทอง - ห้วยมงคล - ห้วยสอง - ไร่ทรายทอง - ห้วยมงคล - ห้วยสอง - ไร่ทรายทอง - ห้วยมงคล - ห้วยสอง - ไร่ทรายทอง
ถนนสายหัวหิน - ไร่ทรายทอง - ห้วยสอง - ห้วยมงคล - ห้วยสอง - ไร่ทรายทอง - ห้วยมงคล - ห้วยสอง - ไร่ทรายทอง - ห้วยมงคล - ห้วยสอง - ไร่ทรายทอง - ห้วยมงคล - ห้วยสอง - ไร่ทรายทอง - ห้วยมงคล - ห้วยสอง - ไร่ทรายทอง - ห้วยมงคล - ห้วยสอง - ไร่ทรายทอง - ห้วยมงคล - ห้วยสอง - ไร่ทรายทอง - ห้วยมงคล
ถนนสายหัวหิน - ไร่ทรายทอง - ห้วยสอง - ห้วยมงคล - ห้วยสอง - ไร่ทรายทอง - ห้วยมงคล - ห้วยสอง - ไร่ทรายทอง - ห้วยมงคล - ห้วยสอง - ไร่ทรายทอง - ห้วยมงคล - ห้วยสอง - ไร่ทรายทอง - ห้วยมงคล - ห้วยสอง - ไร่ทรายทอง - ห้วยมงคล - ห้วยสอง - ไร่ทรายทอง - ห้วยมงคล - ห้วยสอง - ไร่ทรายทอง - ห้วยมงคล - ห้วยสอง
ถนนสายหัวหิน - ไร่ทรายทอง - ห้วยสอง - ห้วยมงคล - ห้วยสอง - ไร่ทรายท

บริษัทโชคชัยกรุ๊ปจำกัด

ห้องประชุมใหญ่ : ห้องประชุมเล็ก

ผังห้องประชุม : ชั้นที่ 3

สารบัญแบบ

แบบสถาปัตยกรรม

สัญลักษณ์	รายการ
A-01	สารบัญประกอบแบบ
A-02	รายการประกอบแบบ
A-03	ผังบริเวณ
A-04	แปลนพื้น
A-05	แปลนหลังคา
A-06	รูปตัด A , รูปตัด B
A-07	รูปด้าน 1 รูปด้าน 2
A-08	รูปด้าน 3 รูปด้าน 4
A-09	แบบขยายประตู-หน้าต่าง

แบบวิศวกรรมโครงสร้าง

สัญลักษณ์	รายการ
S-01	รายการประกอบแบบโครงสร้าง
S-02	แปลนฐานราก
S-03	แปลนคานคอดิน, โครงสร้างพื้น
S-04	แปลนโครงหลังคา
S-05	แบบขยายการเสริมเหล็กคาน, เสา, ฐานราก

แบบไฟฟ้า

สัญลักษณ์	รายการ
E-01	รายการประกอบแบบไฟฟ้า
E-02	แปลนไฟฟ้า

แบบสุขาภิบาล

สัญลักษณ์	รายการ

รายการวัสดุ

รายการวัสดุพื้น

สัญลักษณ์	รายการ
F1	พื้น คสล. ปูกระเบื้อง ระบุรุ่นและยี่ห้อภายหลัง

รายการวัสดุผนัง

สัญลักษณ์	รายการ
W1	ผนังอิฐมอญเต็มหนา 7 cm. ฝัวฉาบเรียบทาสี

รายการวัสดุฝ้าเพดาน

สัญลักษณ์	รายการ
C1	ฝ้าฉาบเรียบหนา 9 มม.ภายใน
C2	ฝ้าฉาบเรียบหนา 9 มม.ภายนอกกันชื้น

รายการสัญลักษณ์ประกอบแบบ

แสดงพิกัดเสา
1 พิกัดแนวตั้ง (แกน Y)
A พิกัดแนวนอน (แกน X)

การบอกระยะจากริมถึงริม
การบอกระยะจากศูนย์กลางถึงศูนย์กลาง
การบอกระยะจากศูนย์กลางถึงริม
การบอกระยะจากริมถึงศูนย์กลาง

1 การบอกชนิดของผนัง
2 การบอกชนิดของฝ้าเพดาน
3 การบอกชนิดของพื้น
4 การบอกชนิดของประตู
5 การบอกชนิดของหน้าต่าง

D / D-01 การบอกแนวรูปตัด A รูปตัดที่ B แผ่นที่ปรากฏ

A / A-01 การบอกแนวรูปตัด A รูปตัดที่ B แผ่นที่ปรากฏ

A/A-01, B/B-01, C/C-01, D/D-01 การบอกมุมของรูปด้าน ดูตามหัวลูกศร A รูปด้านที่ B แผ่นที่ปรากฏ

การบอกทิศ

A	
B	C
D	E

A ชื่อห้อง
B ชนิดพื้น
C ระดับพื้น
D ชนิดฝ้าเพดาน
E ระดับฝ้าเพดานจากพื้น

คอนกรีต
ผนังก่ออิฐครึ่งแผ่น
ผนังก่ออิฐเต็มแผ่น
ผนังเบา
เหล็ก – โลหะ
วัสดุฉนวน
เหล็กรูปตัว C

เหล็กกล่อง
เหล็กฉาก
ระหว่างวัตถุ
C_L เส้นศูนย์กลาง
NIC. ไม่รวมอยู่ในสัญญา
O.F.O.L. ผู้ว่าจ้างจัดหา ติดตั้งโดยผู้รับเหมา
BY OTHERS โดยผู้อื่น
คสล คอนกรีตเสริมเหล็ก

(นายประกิตติ อาจพันธ์)
สย.6441

องค์การบริหารส่วนตำบลทับใต้

ชื่อแบบ
อาคารอเนกประสงค์
กว้าง 7.00 เมตร ยาว 12.00 เมตร

สถานที่ก่อสร้าง
องค์การบริหารส่วนตำบลทับใต้
ตำบลทับใต้
อำเภอหัวหิน จังหวัดประจวบคีรีขันธ์

แสดงแบบ
สารบัญประกอบแบบ

ลงชื่อ สำรวจ
นายเอกภักดิ์ เนื่อนิล

ลงชื่อ เขียนแบบ
นางสาวสุนิตรา วราโท
(ผู้ช่วยนายช่างเขียนแบบ)

ลงชื่อ ออกแบบ

ลงชื่อ ตรวจแบบ
นายพยุงศักดิ์ โบวสุวรรณ
(หัวหน้าฝ่ายก่อสร้าง)

ลงชื่อ ตรวจแบบ
นายสรวิศ เส็นแก้ว
(ผู้อำนวยการกองช่าง)

ลงชื่อ เห็นชอบ
(นายธัญเทพ ศิริเพ่งไพฑูรย์)
ปลัดองค์การบริหารส่วนตำบลทับใต้

อนุมัติ
ลงชื่อ
(นายธัญเทพ ศิริเพ่งไพฑูรย์)
ปลัดองค์การบริหารส่วนตำบลทับใต้ปฏิบัติหน้าที่
นายกองค์การบริหารส่วนตำบลทับใต้

SCALE 1:100

A-01

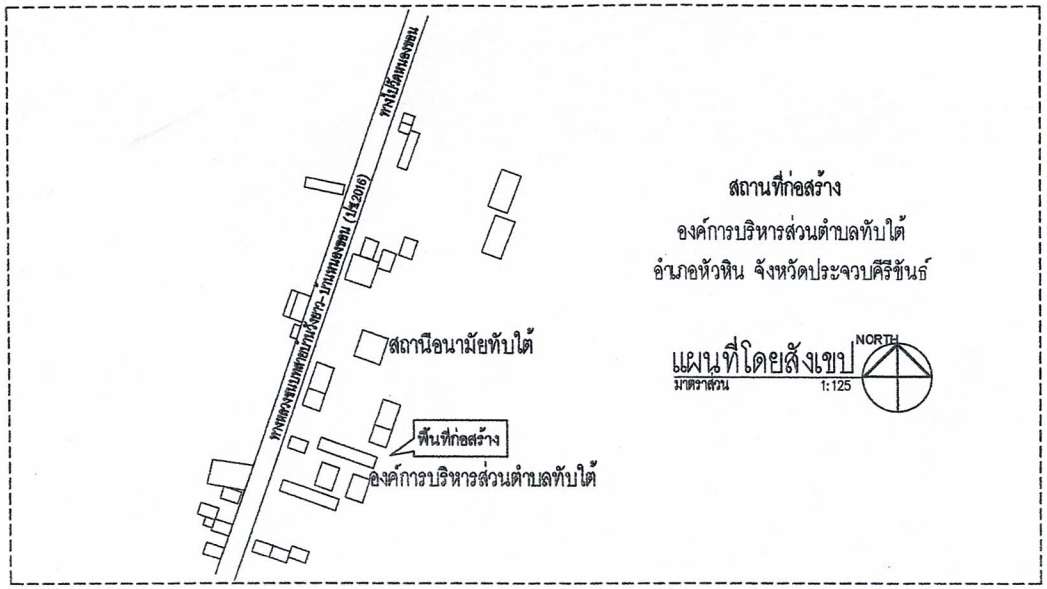

สถานที่ก่อสร้าง
องค์การบริหารส่วนตำบลทับใต้
อำเภอหัวหิน จังหวัดประจวบคีรีขันธ์

แผนที่โดยสังเขป
มาตราส่วน 1:125

NORTH

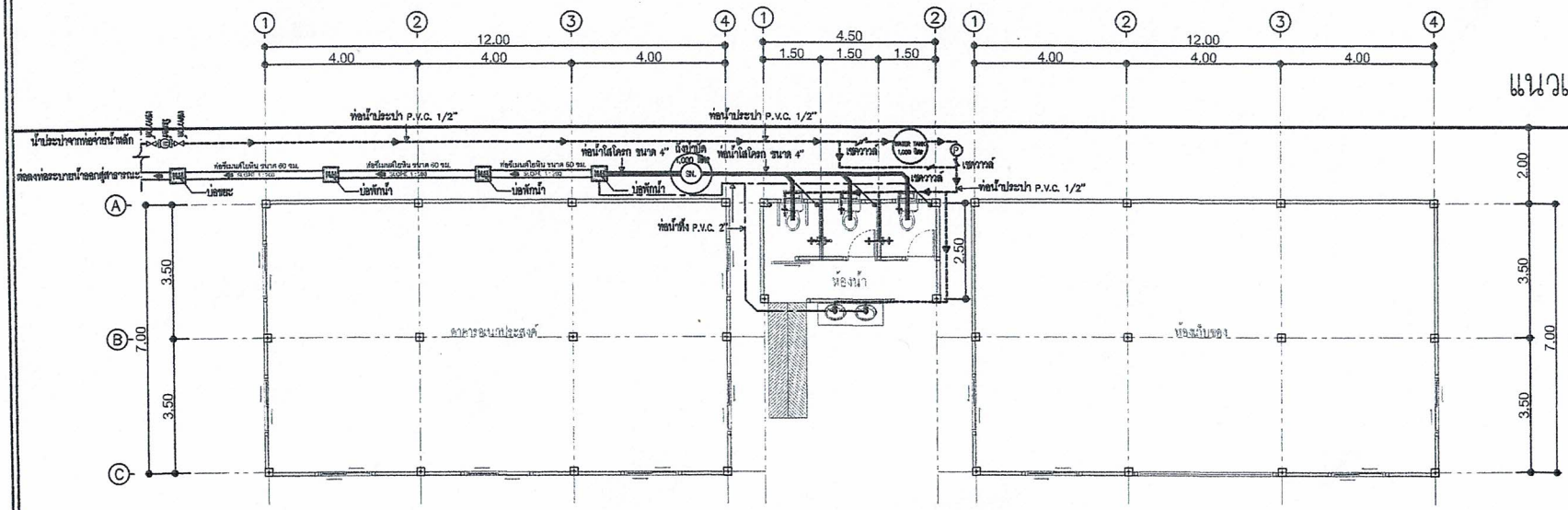

ผังบริเวณ
มาตราส่วน 1:125

NORTH

0 1 2 3 4 5m

องค์การบริหารส่วนตำบลทับใต้

ชื่อแบบ

อาคารอเนกประสงค์
กว้าง 7.00 เมตร ยาว 12.00 เมตร

สถานที่ก่อสร้าง
องค์การบริหารส่วนตำบลทับใต้
ตำบลทับใต้
อำเภอหัวหิน จังหวัดประจวบคีรีขันธ์

แสดงแบบ
ผังบริเวณ

ลงชื่อ สำรวจ
นายเอกภักดิ์ เนื่อนิล

ลงชื่อ เขียนแบบ
นางสาวสุนิตฐา วราโห
(ผู้ช่วยนายช่างเขียนแบบ)

ลงชื่อ ออกแบบ

ลงชื่อ ตรวจแบบ
นายหยงศักดิ์ โบวส่วรรณ
(หัวหน้าฝ่ายก่อสร้าง)

ลงชื่อ ตรวจแบบ
นายสรวิศ เห็นแก้ว
(ผู้อำนวยการกองช่าง)

ลงชื่อ เห็นชอบ
(นายธัญเทพ ศิริเพ็งไพฑูรย์)
ปลัดองค์การบริหารส่วนตำบลทับใต้

อนุมัติ
ลงชื่อ
(นายธัญเทพ ศิริเพ็งไพฑูรย์)
ปลัดองค์การบริหารส่วนตำบลทับใต้ปฏิบัติหน้าที่
นายกองค์การบริหารส่วนตำบลทับใต้

(นายประกิตติ อาจฟันธ์)
สย.6441

SCALE 1:125

A-03

16

รายการประกอบแบบ

ลักษณะทั่วไป

ระดับ ระดับ + 0.000 ให้มีระดับ พื้นดินดิบหรือพื้นที่ถนนแล้ว เป็นระยับ + 0.000

ตำแหน่งที่ต้องการ ให้มีอตามผังบริเวณเป็นสำคัญ ส่วนตำแหน่งของตัวอาคารที่แน่นอนให้ผู้รับจ้างกับผู้ออกแบบเพื่อนกำหนดจุดที่แน่นอนอีกครั้ง ห้ามทำการตอกเข็มก่อนได้กำหนดจุดที่แน่นอนของที่ตั้งอาคาร

หมวดที่ 1 งานเตรียมที่

งานเตรียมที่ หมายถึง การขจัดอุปสิ่งกีดขวางการก่อสร้างในบริเวณเหนือพื้นดิน และได้ตื้นเขินบริเวณก่อสร้างที่พักคนงาน โรงงานชั่วคราว โรงเก็บวัสดุ ตีผังบริเวณพร้อมกับต้องมีรายบริเวณก่อสร้าง ให้ดำเนินการตามขอบเขตเสียดังต่อไปนี้ คือ

1.1 ผู้รับจ้างจะต้องขจัดสิ่งกีดขวางชั่นๆ ที่อยู่ใต้ดิน บนพื้นดิน และเหนือพื้นดินในบริเวณก่อสร้างโดยให้ผู้รับทำการย้ายสิ่งของที่ขจัดออกแล้ว และไม่ใช้ในการก่อสร้างออกไปให้เรียบร้อยทันที เพื่อไม่ให้กีดขวางทางสัญจรไปมา ทั้งให้ระวังในการทำการก่อสร้าง

1.2 ผู้รับจ้างจะต้องจัดบริเวณก่อสร้าง เตรียมที่ตั้งโรงงานชั่วคราวขึ้น ให้สามารถควบคุมงานก่อสร้างทั้งหมด หรือเป็นศูนย์กลางในการทำงานนี้ และใช้เป็นที่ทำงานช่างควบคุมงาน รวมทั้งให้กับอุปกรณ์การก่อสร้างที่พักยามด้วย

1.3 ผู้รับจ้างจะต้องเตรียมโรงเก็บวัสดุ เช่น ปูนซิมเมนต์ โดยให้ยกพื้นมีหลังคาคลุม เพื่อป้องกันการเสื่อมสภาพของปูนซิมเมนต์ หรือจะให้กับปูนซิมเมนต์ของบริษัท ผู้สัมคัดได้

1.4 ผู้รับจ้างจะต้องเตรียมที่กองวัสดุ เช่น หิน ทราย โดยปรับพื้นให้เรียบ ปราศจากสิ่งเรี่ยปนสกปรกต่างๆ เช่น เศษหญ้า ใบไม้ และจัดทำบริเวณที่จะกองวัสดุที่เหมาะสม โดยคำนึงถึงความสะดวก ความปลอดภัยในการทำงาน และให้แบ่งเป็นส่วน ๆ

1.5 ผู้รับจ้างจะต้องจัดสร้างถนนชั่วคราว แนวเส้นทางที่ใช้ในการทำงานได้อย่างคล่องตัว และปลอดภัย

1.6 ผู้รับจ้างจะต้องล้อมบริเวณที่ก่อสร้าง เพื่อป้องกันอุบัติเหตุร้นตรายต่าง ๆ อันอาจเกิดขึ้นได้

1.7 ผู้รับจ้างจะต้องขุด รากไม้ ตอไม้ต่าง ๆ ในบริเวณก่อสร้างออกให้หมดสิ้นของการถมดินและทำการกลบหลุมต่างๆ พร้อมบดอัดให้แน่น ตามมาตรฐาน

หมวดที่ 2 การขุดดิน ถมดิน และเกลี่ยดิน

การขุดดิน หมายถึง การขุดบ่อหรือหลุมฐานราก การทำเขื่อนกั้นดิน โดยมีการป้องกันการพังทลายดิน รวมความถึงการขุด เคลื่อนย้ายวัสดุต่างๆ ที่ไม่พึงประสงค์ออกจากอาคารก่อสร้าง ในกรณีมีน้ำขังในบ่อขุดให้สูบน้ำออกจากก้นบ่อ โดยให้ตอบบนและก้นบ่อแห้งตลอดเวลา และจะต้องปรับระดับดิน ก้นบ่อให้ได้ระดับอยู่สมอ

การถมดิน หมายถึง การถมดินดินโดยใช้วัสดุจากการขุดดิน และวัสดุจากแหล่ง กำหนดให้ใช้วัสดุที่มีคุณสมบัติที่กำหนดให้แล้ว ทำการบดอัดให้แน่น ด้วยให้แน่นจนได้ระดับที่กำหนดไว้

การถมดินจะต้องถมเป็นชั้น ๆ ให้วางตั้งบริเวณที่จะถม แต่ละชั้นถมไม่เกิน 15 ซม เมื่อถมแต่ละชั้นแล้ว ให้ทำการบดอัดให้แน่นด้วยเครื่องกระทุ้งจนจนได้ระดับตามแบบ

การถมทรายชี้เป็ดหรือถมทรายถม ต้องทำเป็นชั้น ๆ แต่ละชั้นจะต้องทรมน้ำให้ชุ่มแล้วใช้เครื่องกระทุ้ง กระทุ้งให้แน่น

ความเสียหายต่าง ๆ ที่เกิดขึ้นเนื่องจากการใช้เครื่องจักร อุปกรณ์ต่างๆ ในการถมดินผู้รับจ้างจะต้องรับผิดชอบ ซดใช้ แก้ไข ซ่อมแซมให้เรียบร้อย

สำหรับการถมดินและวิธีการถมดินบริเวณอาคารหรือโครงสร้างที่กำลังดำเนินการอยู่จะต้องได้รับความเห็นชอบจากผู้ควบคุมการก่อสร้างเสียก่อนจึงกระทำการถมได้ แต่ถ้ามีความเสียหายเกิดขึ้นกับโครงสร้างอันเนื่องมาจากการถมดิน ส่วนที่ติดกับโครงสร้างคอนกรีตที่อายุยังไม่ครบตามกำหนด ค่าใช้จ่ายในการนี้เป็นของผู้รับจ้างทั้งสิ้น

หมวดที่ 3 งานฐานราก

การสร้างฐานรากรวมความถึง การตอกเข็ม การเทคอนกรีตหยาบฐานราก การปักผัง

การปักผัง ในการปักผังเพื่อหาตำแหน่งหรือจุดที่จะตอกเสาเข็มแต่ละต้น จะต้องหาให้ได้ระยะที่ถูกต้องตามตำแหน่งในแบบ ซึ่งเขียนบอกตำแหน่งของเสาเข็มที่ห่างกันในแต่ละจุดที่จะตอกเสาเข็ม เมื่อได้ตำแหน่งแล้วให้ใช้ไม้ ตอกปักไว้ให้ไกล้ห้นจากพื้นพอสังเกตุเห็นได้ เพื่อให้สามารถทำการตรวจเช็คก่อนที่จะต่อเสาเข็ม ให้เสาเข็มตามแบบวิศวกรรมกำหนด

การตอกเข็ม เข็มที่จะตอกจะต้องมีขนาดถูกต้องตามแบบ เมื่อตอกเข็มจนถึงระยะที่ต้องการแล้วให้ตัดเสนที่หัวเข็มออก จนถึงระดับที่เทคอนกรีต

คอนกรีตหยาบ คอนกรีตหยาบให้ผสมด้วยอัตราส่วน ปูนซิมเมนต์ ทราย หิน 1 : 3 : 5 และก่อนเทคอนกรีตหยาบให้ตรวจหัวเข็มให้เรียบร้อยก่อน

	ปูนซิมเมนต์	ทราย (ลิ้ม)	หิน (ลิ้ม)	น้ำ (ลิตร)
คอนกรีตหยาบ 1 : 3 : 5	1 ถุง (50 กก)	0.114	0.190	25
คอนกรีตโครงสร้าง 1 : 2 : 4	1 ถุง (50 ถุง)	0.076	0.152	25

หมวดที่ 4 งานคอนกรีต

ซิมเมนต์ที่ใช้ในส่วนผสมคอนกรีต ต้องเป็นซิมเมนต์ที่ทำลายโรงงานและนำออกใหม่ๆ ไม่นานกว่า 30 วัน เมื่อนำส่งสิ่งก่อสร้างนำเข้าไปในโรงยกที่สูงจากดิน ซึ่งป้องกันความชื้น ห้ามให้ปูนซิมเมนต์ที่ชื้นเป็นก้อนและปูนซิมเมนต์ที่เสื่อมคุณภาพ

ก่อนเทคอนกรีตจะต้องทำเครื่องเขย่าให้พร้อม และมีจำนวนเพียงพอกับงาน จะต้องมีให้เครื่องเขย่าที่ใช้งานเกิดขัดข้อง การใช้เครื่องเขย่าให้ใช้ตลอดเวลาของการเทคอนกรีต เครื่องเขย่าคอนกรีต ควรมีอัตราสั่นไม่น้อยกว่า 5000 ครั้ง/นาที ทั้งนี้ขึ้นอยู่กับดุลยพินิจของวิศวกรผู้ควบคุมงาน

เมื่อเทคอนกรีตให้เรียบร้อยแล้วจะต้องรักษาคอนกรีตให้ชื้นอยู่สมอ โดยฉีดหรือทำให้ตลอดเวลาจะต้องเริ่มทำทันทีที่ผิวหน้า ของคอนกรีตเริ่มแข็งตัวและต้องรักษาคอนกรีตให้ชื้นอยู่สมอตลอดเวลาอย่างน้อย 7 วัน สำหรับเสา หรือคอนกรีตให้ลุมด้วยกระสอบ ในกรณีผู้รับจ้างไม่สามารถบ่มคอนกรีตเป็นงานแห่งสิบ ผู้รับจ้างจะต้องใช้ CURING COMPONENT แทนก็ได้ โดยผู้รับจ้างจะนำเข้ารายของ กำลังอัดคอนกรีตสูงสุดแท่งตัวอย่างคอนกรีตรูปทรงกระบอก ขนาด ø 0.15 x 0.30 เมตร ไม่น้อยกว่า 280 KSC.

ในกรณีที่คอนกรีตหล่อแล้ว พบว่าไม่ได้มาตราฐาน หรือเกิดการเป็นโพลงเกิดขึ้น ผู้รับจ้างต้องทำการแก้ไขหรือทุบทิ้ง ซึ่งขึ้นอยู่กับดุลยพินิจของวิศวกรควบคุมงาน ค่าใช้จ่ายต่างๆ ผู้รับจ้างจะเป็นผู้ออกของทั้งสิ้น

ตำแหน่งการหยุดเทคอนกรีตในคาน เสา พื้นให้เป็นตามมาตราฐาน ว.ส.ท และอยู่ในดุลยพินิจของวิศวกรควบคุมงานก่อสร้าง

หมวดที่ 5 งานเหล็ก

เหล็กเสริม สำหรับงานคอนกรีตเสริมเหล็ก จะต้องมีคุณสมบัติตามฐานเหล็กเส้นเสริม

- แรงดึงสูงสุดจะต้องไม่น้อยกว่า 3900 กิโลกรัมต่อตารางเมตร
- กำลังคราก จะต้องไม่น้อยกว่า 2400 กิโลกรัมต่อตารางเมตร – ความยืดจะต้องไม่น้อยกว่า 22 %

เหล็กเสริมคอนกรีตจะต้องไม่เป็นสนิมหรือขี้สนิมจนเป็นกรัด ไม่เปื้อนโคลน น้ำมันหรือมีสารอื่นเกาะติดเหล็กเสริมที่จะนำมาใช้จะต้องเป็นเหล็กใหม่ล้วนของไม่คดงอ

การจัดวางเหล็กเสริม จะต้องจัดวางในตำแหน่งที่ถูกต้องและจะต้องมีที่รองรับแข็งแรงซึ่งอาจจะเป็นแท่งคอนกรีตหรือขาตั้งโลหะคอนกรีตที่ห่อหุ้มเหล็กเสริมจะต้องมีความหนาอย่างเพียงพอสำหรับความแข็งแรง 3.50 ซม สำหรับพื้น 2.50 ซม สำหรับฐานรากให้อยู่ในดุลยพินิจของวิศวกรสั่งงาน

การต่อเหล็กเส้นกลม ระยะสั้นที่สุดที่ทาบกันต้องไม่น้อยกว่า 50 เท่าของเส้นผ่าศูนย์กลางเหล็ก ทั้งนี้ต้องไม่น้อยกว่า 40 ซม

หมวดที่ 6 งานไม้แบบ

การถอดแบบ หล่อแบบต่างๆ ของโครงสร้างจะถอดได้เมื่อได้รับอนุญาติจากวิศวกรผู้ควบคุมก่อสร้าง เมื่อวิศวกรเห็นว่าปลอดภัยส่วนมากถอดแบบและค้ำยันรองรับงานเหนือพื้นคอนกรีตจะมีระยะเวลาดังนี้

ความยาวหรือช่วงคานหรือพื้นเป็นเมตร เวลาถอดแบบตั้งแต่ 1 วัน เทคอนกรีตไม่น้อยกว่า ดำกว่า

3.00 ม	10 วัน
3.00 – 6.00 ม	14 วัน
3.00 – 9.00 ม	18 วัน

ยึดหลักเพิ่มเติม คือ แบบหล่อ ไม้รองรับ และค้ำยันต่างๆ จะถอดไม้เพื่อพ้นเวลาดังนี้ คือ

ไม้ข้างคาน 2 วัน	ไม้ต้นและยัน 21 วัน
ไม้ข้างสานพาะเหนือพื้น 2 วัน	ไม้ห้องพื้นและคาน 21 วัน

หมวดที่ 7 งานก่ออิฐฉาบปูน

ผนังโดยทั่วไปก่ออิฐมอญครึ่งแผ่นฉาบปูนเรียบ การก่ออิฐจะต้องก่อให้ได้แนวดิ่งและระดับไม่เอียงคดงอ อิฐที่ใช้ต้องเป็นอิฐที่มีคุณภาพดี ซึ่งออกจากเตาเผาใหม่ ห้ามนำอิฐที่มาใช้งานแล้วมาทำการก่อสร้างอีก การฉาบปูนจะต้องเรียบไม่เป็นคลื่นปูนฉาบรองพื้นใช้ทรายกลาง ปูนฉาบทับหน้าให้ทรายละเอียดที่ทำการร่อน ผ่านตะแกรงเรียบร้อยแล้ว

ผนัง	ผนังก่ออิฐมอญครึ่งแผ่นฉาบเรียบ	ผนัง	กระเบื้องแผ่นเรียบโครงคร่าวเหล็ก L
ผนัง	ผนังก่ออิฐมอญครึ่งแผ่นฉาบเรียบ	ผนัง	ผนัง GLASS BLOCK
ผนัง ⚠	ผนังก่อบล็อคฉาบปูนเรียบ	ผนัง ⚠	ผนังปูกระเบื้อง 8" x 8"
ผนัง	ผนังกระเบื้องฉาสัด โครงคร่าเหล็ก C 4"	ผนัง ⚠	ผนังก่ออิฐบล็อคช่องลม
ผนัง	ผนังไม้ + โครงคร่า 1 1/2" x 3" @ 0.60ม	ผนัง	ปูกระเบื้อง 8" x 10"

รายการประปา

– ให้ติดท่อ PVC ขนาด 1" จากท่อเมนหรือบ่อบาดาล เข้าสู่ตัวอาคาร ตามแบบเปลนที่กำหนด การเดินที่ภายในอาคารใช้ท่อ PVC สีพลาสต์ของโรงปูนซิมเนต์ ต่อไปยังจุดต่างๆ ที่เป็นภายในอาคาร ท่อน้ำดื่ม PVC ø 3" ลงสู่ท่อระบายน้ำ ท่อล้วม ใช้ท่อ PVC ø 4" ลงสู่บ่อกระระบ่อซึม และท่อระบายอากาศ ø 3" ท่อระบายน้ำฝนเป็นท่อ PVC ø 6" ลงสู่บ่อพักระบายน้ำขนาดตามแบบที่ขยายบ่อพักระบายน้ำ

รายการไฟฟ้า

– ให้ผู้รับจ้างหมา เดินสายไฟ PVC ตามแบบมาตราฐานกระทรวงอุตสาหกรรม ขนาดของสายไฟเพียงพอ ต่อกำลังไฟฟ้าที่ใช้ภายในอาคาร โดยอาศัยการคำนวณจากวิศวกรไฟฟ้า และมีสวิทซ์ตัดตอนอัตโนมัติ 10 จุด ต่อ 1 ชั้น ซึ่งเชื่องไว้ในเซทต์สวิทซ์อย่างเป็นระเบียบ

รายการทาสี

- สีรองพื้น และสีจริงใช้ของ TOA
- สีรองพื้นปูนใช้ E – 1000
- สีจริงใช้สีพลาสติก โดยภายในใช้ TOA PLASTIC EMULSION INTERIOR และสีภายนอกใช้ TOA PLASTIC EMUSION EXTERIOR
- สีน้ำมันใช้ สีเรียบเงา TOA (HIGH GLOOB ENAMEL)
- สีเคลือบสีเงาใช้ ชูเปทน # T – 3000

รายการประตู- หน้าต่าง	ดูแบบขยาย		
รายการพื้น	1 พื้นสำนักงานบุ กระเบื้อง 10" x 10"	3 พื้นอาคารเก็บสินค้า ขัดมันเรียบ	
	2 พื้นห้องน้ำบุ กระเบื้อง 10" x 8"		
รายการผ้า	ดูตามภูปัด		
บันได	ดูตามแบบขยาย		
รายการอุปกรณ์อาคาร			
อุปกรณ์ประตู	– บานพับสแตนเลสแตนเลส 4"x3" ของ555 หรือเทียบเท่า	– ลูกบิด สำหรับประตู ALPHA หรือ COUNT	
	–กลอนอลูมิเนียม 8" ของ 555	– กันชนยึดประตูของ 555	
อุปกรณ์หน้าต่าง	– บานพับเท้าแขน ของ 555	– กลอนอลูมิเนียม 4" ของ 555	
ประปา	– ท่อล้วม PVC สีเทา 6"	– ท่อน้ำดี PVC สีฟ้า ท่อแยก ø 0.5" และท่อเมน ø 0.75"	
	– ท่อระบายน้ำทิ้ง PVC ท่อแยก ø 2" ท่อเมน ø 4"		
อุปกรณ์ไฟฟ้า	– สวิทซ์ไฟฟ้าแบบฝังในผนังของ NATIONAL	– ปลั๊กไฟฟ้าเป็นปลั๊กเดี่ยว ฝังในผนังของ NATIONAL	
	– ดวงไฟ เป็นโคมพลาสติกธรรมดา	– แผงสวิทซ์ แผงไม้ CUT OUT 2 วงรอบพร้อม CATRIDAGE FUSE	
หมายเหตุ	– รายการประตูหน้าต่างเพิ่มเติม (ดูแบบขยาย)		

ผู้ขออนุญาตก่อนจะทำการก่อสร้างจะต้องแจ้งให้วิศวกรควบคุมงานและสถาปนิกควบคุมงานทราบเป็นลายลักษณ์อักษรล่วงหน้าอย่างน้อย 7 วันมิฉนั้นจะไม่รับผิดชอบใดๆทั้งสิ้น

หากมีการก่อสร้างดัดแปลงต่อเติมนอกเหนือจากแบบที่ได้รับอนุญาตหรือจำของอาคารจะต้องทำการแก้ไขดัดแปลงโดยยื่นแบบขออนุญาตแก้ไขดัดแปลงต่อเจ้าหน้าที่และพนักงานท้องถิ่นจนกว่าจะได้รับใบอนุญาตปลูกสร้างดัดแปลงอาคารเสียก่อน แล้วจึงทำการก่อสร้างเพิ่มเติม

ทางวิศวกรออกแบบดำเนินวิศวกรควบคุมงานและสถาปนิกออกแบบจะไม่รับผิดชอบใดๆทั้งสิ้น

(นายประกิตติ อาจพันธ์)

สย.6441

องค์การบริหารส่วนตำบลทับใต้

ชื่อแบบ

อาคารอเนกประสงค์

กว้าง 7.00 เมตร ยาว 12.00 เมตร

สถานที่ก่อสร้าง

องค์การบริหารส่วนตำบลทับใต้

ตำบลทับใต้

อำเภอทัพทัน จังหวัดประจวบคีรีขันธ์

แสดงแบบ

รายการประกอบแบบ

ลงชื่อ สำรวจ

นายเอกกิตติ เนื่อนิล

ลงชื่อ เขียนแบบ

นางสาวสุนิตสุดา วราโห

(ผู้ช่วยนายช่างเขียนแบบ)

ลงชื่อ ออกแบบ

ลงชื่อ ตรวจแบบ

นายพยุงศักดิ์ ไบ่วสุวรรณ

(หัวหน้าฝ่ายก่อสร้าง)

ลงชื่อ ตรวจแบบ

นายสวัสดิ์ เห็นแก้ว

(ผู้อำนวยการกองช่าง)

ลงชื่อ เห็นชอบ

(นายธัญเทพ ศิริเพชโพธุธย์)

ปลัดองค์การบริหารส่วนตำบลทับใต้

อนุมัติ

ลงชื่อ

(นายธัญเทพ ศิริเพชโพธุธย์)

ปลัดองค์การบริหารส่วนตำบลทับใต้ ทำหน้าที่

นายกองค์การบริหารส่วนตำบลทับใต้

SCALE 1:100

A–02

16

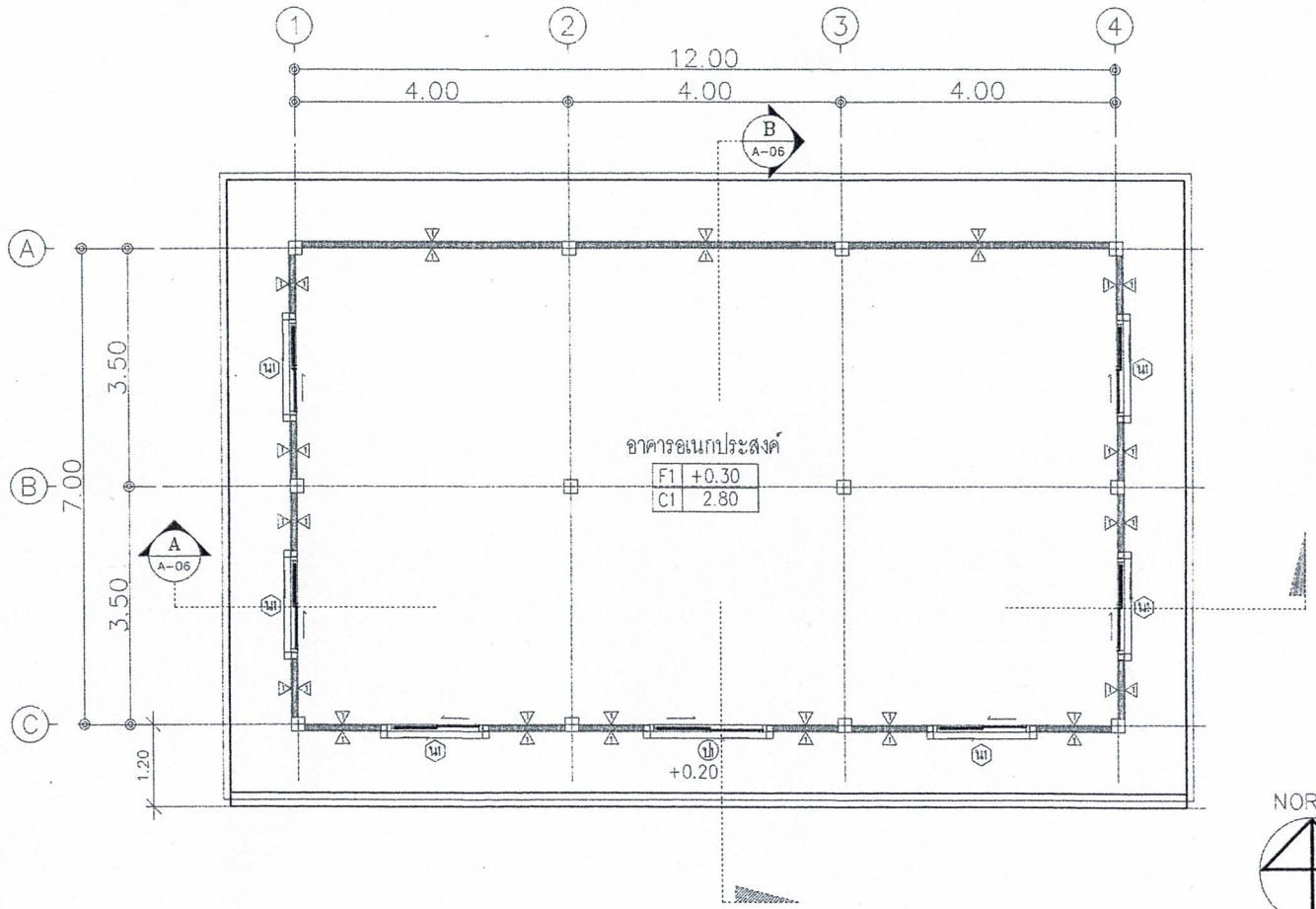

(นายประกิตติ อาจพันธ์)
สย.6441

แปลนพื้น
มาตราส่วน 1:75

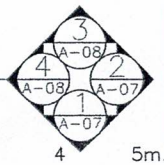

0 1 2 3 4 5m.

องค์การบริหารส่วนตำบลทับใต้

ชื่อแบบ

อาคารอเนกประสงค์
กว้าง 7.00 เมตร ยาว 12.00 เมตร

สถานที่ก่อสร้าง
องค์การบริหารส่วนตำบลทับใต้
ตำบลทับใต้
อำเภอทัพทัน จังหวัดประจวบคีรีขันธ์

แสดงแบบ
แปลนพื้น

ลงชื่อ สำรวจ
นายเอกภักดิ์ เนื้อนิล

ลงชื่อ เขียนแบบ
นางสาวสุนิตดา วราโท
(ผู้ช่วยนายช่างเขียนแบบ)

ลงชื่อ ออกแบบ

ลงชื่อ ตรวจแบบ
นายพยุงศักดิ์ โบว์สุวรรณ
(หัวหน้าฝ่ายก่อสร้าง)

ลงชื่อ ตรวจแบบ
นายสุรวิศ เห็นแก้ว
(ผู้อำนวยการกองช่าง)

ลงชื่อ เห็นชอบ
(นายอัญเทพ คีรีเพ่งไพฑูรย์)
ปลัดองค์การบริหารส่วนตำบลทับใต้

อนุมัติ
ลงชื่อ
(นายอัญเทพ คีรีเพ่งไพฑูรย์)
ปลัดองค์การบริหารส่วนตำบลทับใต้ปฏิบัติหน้าที่
นายกองค์การบริหารส่วนตำบลทับใต้

SCALE 1:75

A-04

16

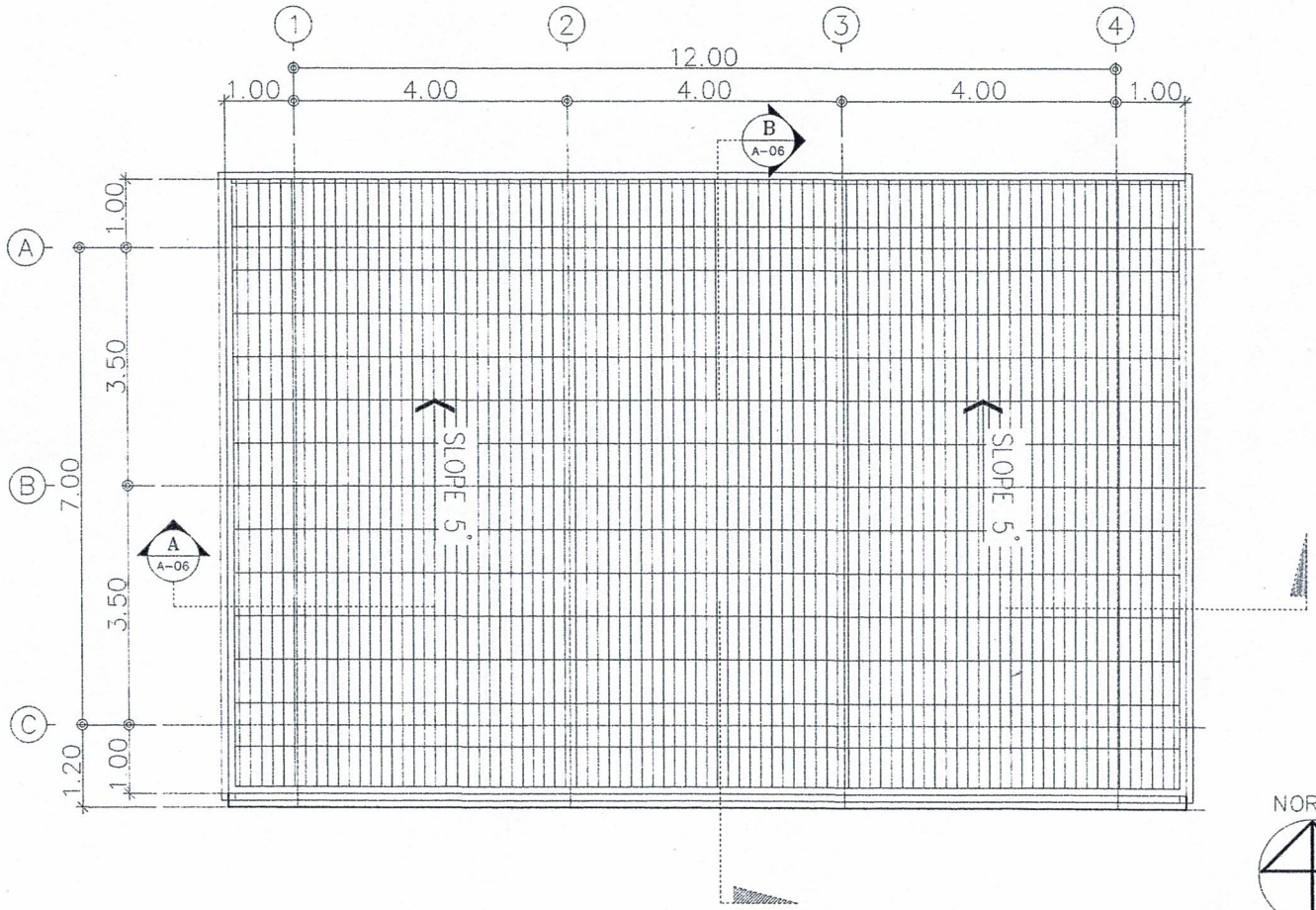

(นายประกิตติ อาจพันธ์)
สย.6441

แปลนหลังคา
มาตราส่วน 1:75

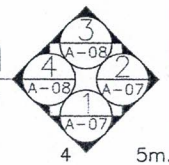

0 1 2 3 4 5m.

องค์การบริหารส่วนตำบลทับใต้

ชื่อแบบ

อาคารอเนกประสงค์
กว้าง 7.00 เมตร ยาว 12.00 เมตร

สถานที่ก่อสร้าง
องค์การบริหารส่วนตำบลทับใต้
ตำบลทับใต้
อำเภอหัวหิน จังหวัดประจวบคีรีขันธ์

แสดงแบบ
แปลนหลังคา

ลงชื่อ ลำรวจ
นายเอกภักดิ์ เนื้อนิล

ลงชื่อ เขียนแบบ
เมาเสาวลักษณ์ วราไห
(ผู้ช่วยนายช่างเขียนแบบ)

ลงชื่อ ออกแบบ

ลงชื่อ ตรวจแบบ
นายพยุงศักดิ์ โบว่าสุวรรณ
(หัวหน้าฝ่ายก่อสร้าง)

ลงชื่อ ตรวจแบบ
นายสรวิศ เห็นแก้ว
(ผู้อำนวยการกองช่าง)

ลงชื่อ เห็นชอบ
(นายธัญแทพ ศิริเพ็งไพฑูรย์)
ปลัดองค์การบริหารส่วนตำบลทับใต้

อนุมัติ
ลงชื่อ
(นายธัญแทพ ศิริเพ็งไพฑูรย์)
ปลัดองค์การบริหารส่วนตำบลทับใต้ปฏิบัติหน้าที่
นายกองค์การบริหารส่วนตำบลทับใต้

SCALE 1:75

A-05

16

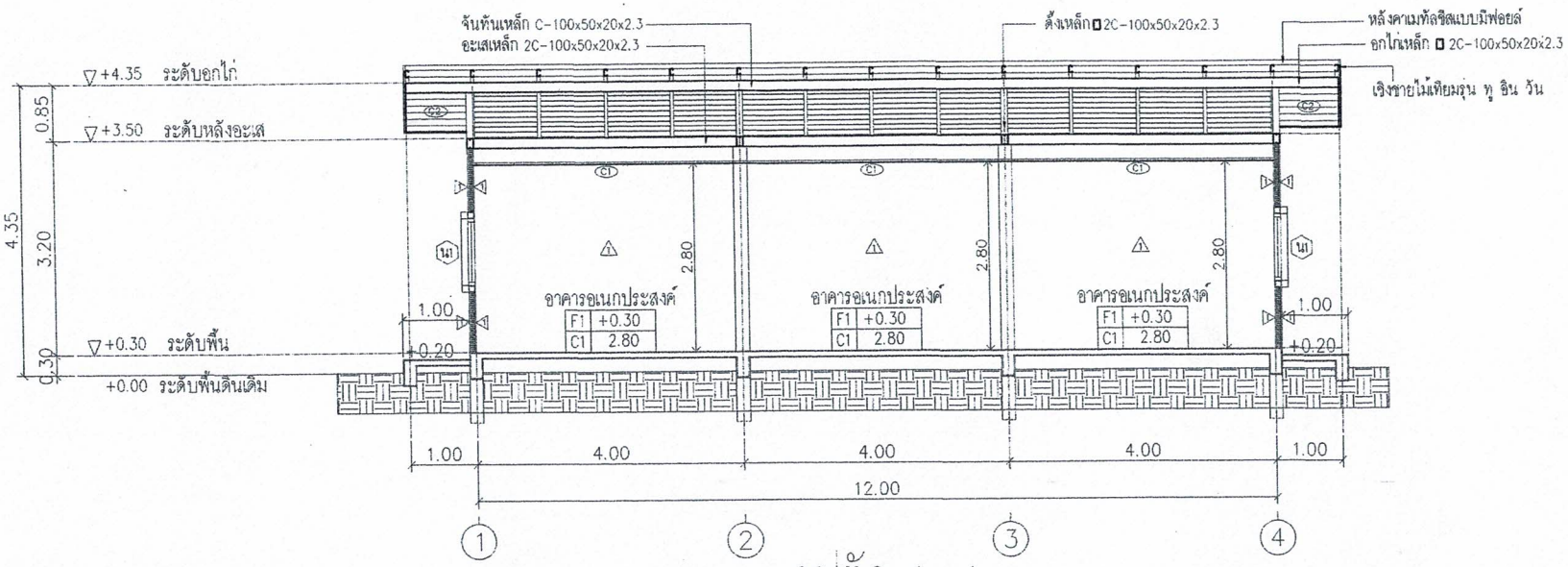

รูปตัด A-A

มาตราส่วน 1:75

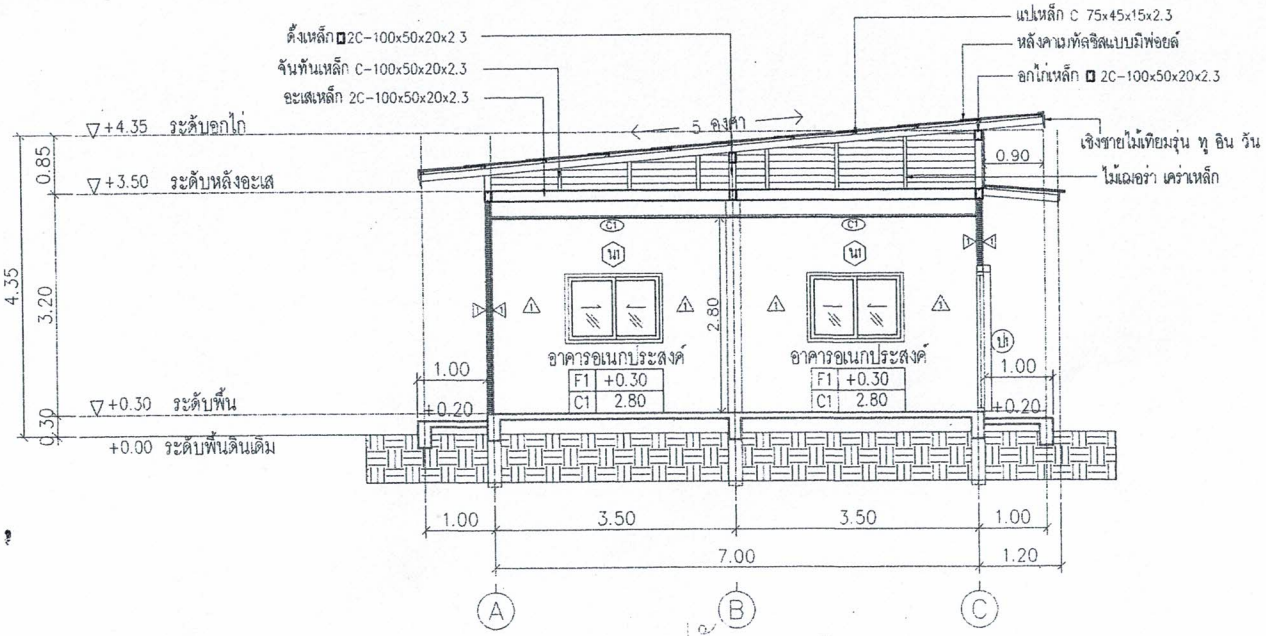

รูปตัด B-B

มาตราส่วน 1:75

(นายประกิตติ อาจพันธ์)

สย.6441

องค์การบริหารส่วนตำบลทับใต้

ชื่อแบบ

อาคารอเนกประสงค์

กว้าง 7.00 เมตร ยาว 12.00 เมตร

สถานที่ก่อสร้าง

องค์การบริหารส่วนตำบลทับใต้

ตำบลทับใต้

อำเภอทัวทิน จังหวัดประจวบคีรีขันธ์

แสดงแบบ

รูปตัด A-A,รูปตัด B-B

ลงชื่อ สำรวจ

นายเอกภักดิ์ เนื้อนิล

ลงชื่อ เขียนแบบ

นางสาวสุณิตรา วราโท

(ผู้ช่วยนายช่างเขียนแบบ)

ลงชื่อ ออกแบบ

ลงชื่อ ตรวจแบบ

นายพยุงศักดิ์ โบราณวรรณ

(หัวหน้าฝ่ายก่อสร้าง)

ลงชื่อ ตรวจแบบ

นายสรวิศ เห็นแก้ว

(ผู้อำนวยการกองช่าง)

ลงชื่อ เห็นชอบ

(นายอัฏเทพ คิริเพงไพฑูรย์)

ปลัดองค์การบริหารส่วนตำบลทับใต้

อนุมัติ

ลงชื่อ

(นายอัฏเทพ คิริเพงไพฑูรย์)

ปลัดองค์การบริหารส่วนตำบลทับใต้ปฏิบัติหน้าที่

นายองค์การบริหารส่วนตำบลทับใต้

SCALE 1:75

A-06

16

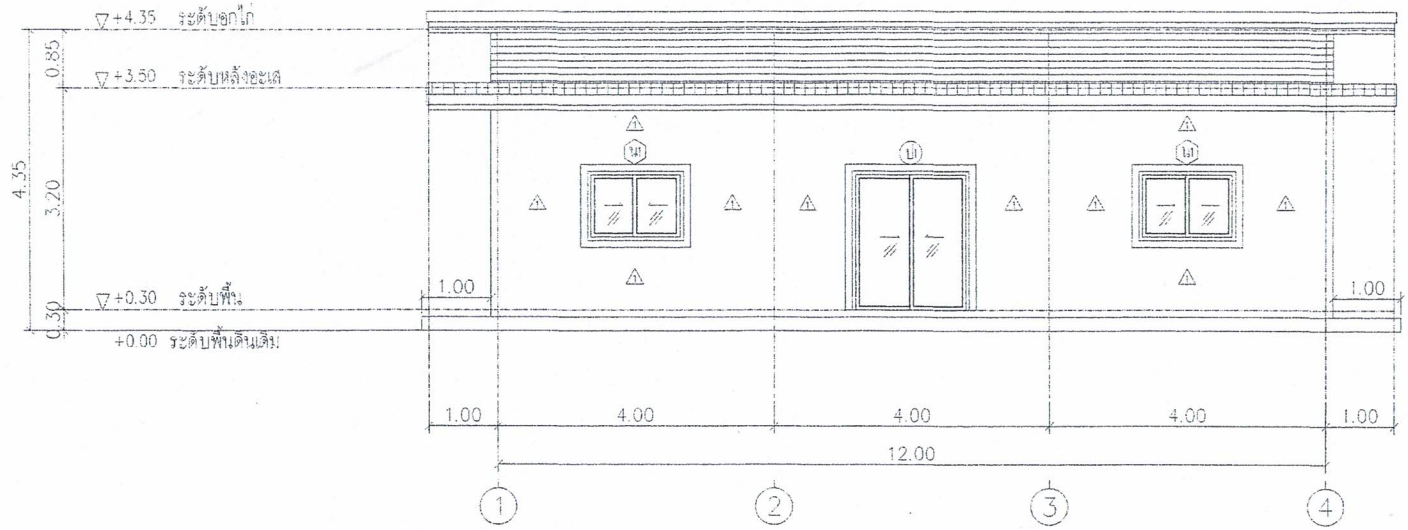

รูปด้าน 1
มาตราส่วน 1:75

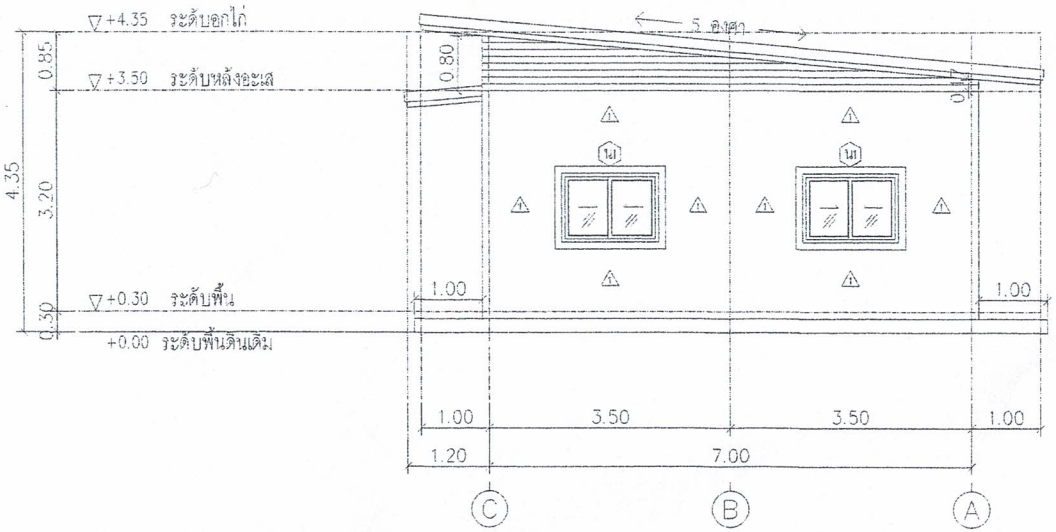

รูปด้าน 2
มาตราส่วน 1:75

(นายประกิตติ อาจพันธ์)
สย.6441

องค์การบริหารส่วนตำบลทับใต้

ชื่อแบบ

อาคารอเนกประสงค์
กว้าง 7.00 เมตร ยาว 12.00 เมตร

สถานที่ก่อสร้าง
องค์การบริหารส่วนตำบลทับใต้
ตำบลทับใต้
อำเภอหัวหิน จังหวัดประจวบคีรีขันธ์

แสดงแบบ
รูปด้าน 1,รูปด้าน 2

ลงชื่อ สำรวจ
นายเอกภัทร์ เนื้อนิล

ลงชื่อ เขียนแบบ
นางสาวสุณัฐรา วราโห
(ผู้ช่วยนายช่างเขียนแบบ)

ลงชื่อ ออกแบบ

ลงชื่อ ตรวจแบบ
นายพยุงศักดิ์ เขวสุวรรณ
(หัวหน้าฝ่ายก่อสร้าง)

ลงชื่อ ตรวจแบบ
นายสรวิศ เห็นเก้ว
(ผู้อำนวยการกองช่าง)

ลงชื่อ เห็นชอบ
(นายธัญเทพ ศิริเพงไพฑูรย์)
ปลัดองค์การบริหารส่วนตำบลทับใต้

อนุมัติ
ลงชื่อ
(นายธัญเทพ ศิริเพงไพฑูรย์)
ปลัดองค์การบริหารส่วนตำบลทับใต้ปฏิบัติหน้าที่
นายกองค์การบริหารส่วนตำบลทับใต้

SCALE 1:75

A-07

16

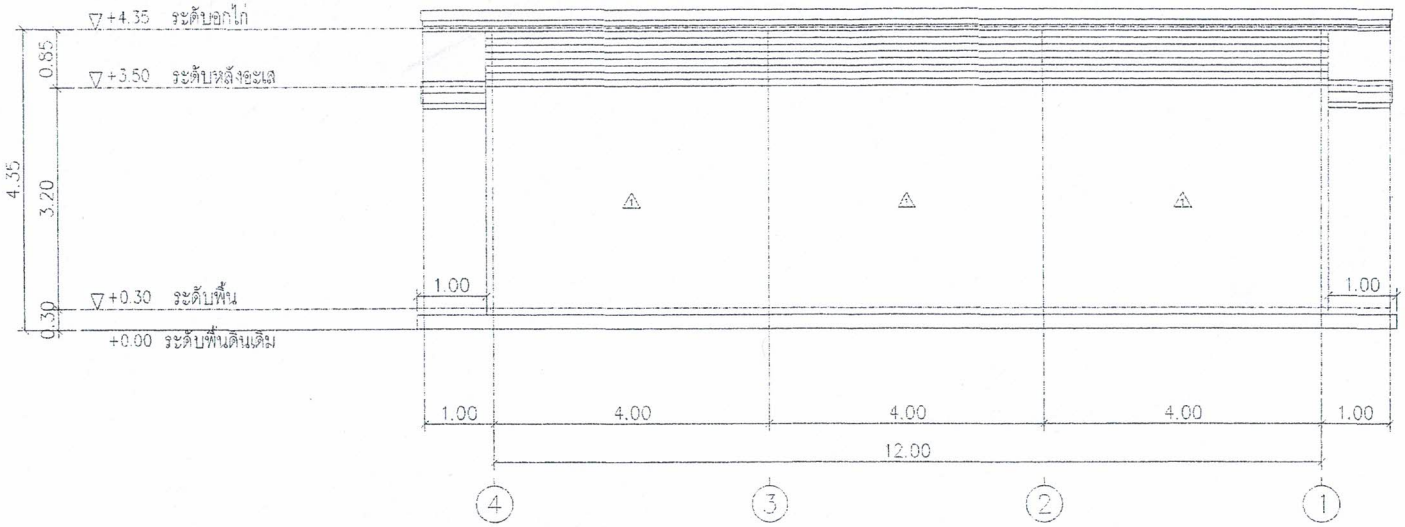

รูปด้าน 3

มาตราส่วน 1:75

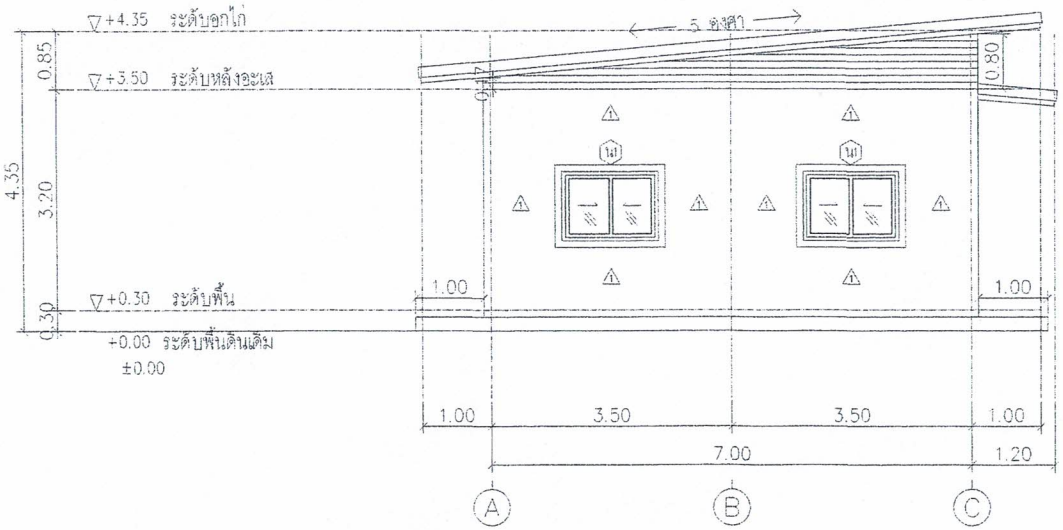

รูปด้าน 4

มาตราส่วน 1:75

(นายประกิตติ อาจพันธ์)

สย.6441

องค์การบริหารส่วนตำบลทับใต้

ชื่อแบบ

อาคารอเนกประสงค์

กว้าง 7.00 เมตร ยาว 12.00 เมตร

สถานที่ก่อสร้าง

องค์การบริหารส่วนตำบลทับใต้

ตำบลทับใต้

อำเภอหัวหิน จังหวัดประจวบคีรีขันธ์

แสดงแบบ

รูปด้าน 3,รูปด้าน 4

ลงชื่อ ตรวจ

นายเอกภักดิ์ เนื้อนิล

ลงชื่อ เขียนแบบ

บังอาสุณิตรา วราโท

(ผู้ช่วยนายช่างเขียนแบบ)

ลงชื่อ ออกแบบ

ลงชื่อ ตรวจแบบ

นายพยุงศักดิ์ โบวสุวรรณ

(หัวหน้าฝ่ายก่อสร้าง)

ลงชื่อ ตรวจแบบ

นายสรวิศ เหล่นเก้ว

(ผู้อำนวยการกองช่าง)

ลงชื่อ เห็นชอบ

(นายธัญเทพ สิริเพ็งไพฑูรย์)

ปลัดองค์การบริหารส่วนตำบลทับใต้

อนุมัติ

ลงชื่อ

(นายธัญเทพ สิริเพ็งไพฑูรย์)

ปลัดองค์การบริหารส่วนตำบลทับใต้ปฏิบัติหน้าที่

นายกองค์การบริหารส่วนตำบลทับใต้

SCALE 1:75

A-08

16

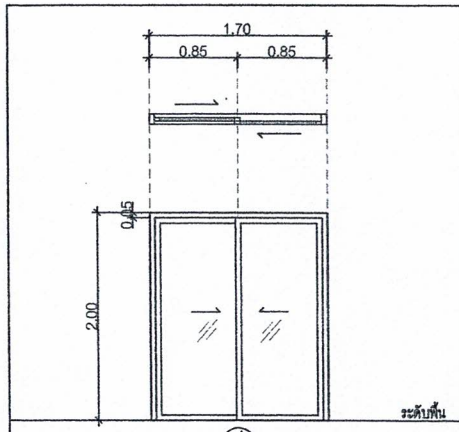

ป1

ชนิดหน้าต่าง	ประตูบานเลื่อน อลูมิเนียม กระจกใสเขียว
วงกบ	อลูมิเนียมอบสีขาว 1 1/2"x4"
กรอบบาน	อลูมิเนียมอบสีขาว 1 1/2"x2"
บาน / ลูกฟัก	ลูกฟักกระจกใส เขียว หนา 1 หุน
บานพับ	-
กุญแจ , ลูกปิด	อุปกรณ์อลูมิเนียมครบชุด
มือจับ	อุปกรณ์อลูมิเนียมครบชุด
ตำแหน่ง	-

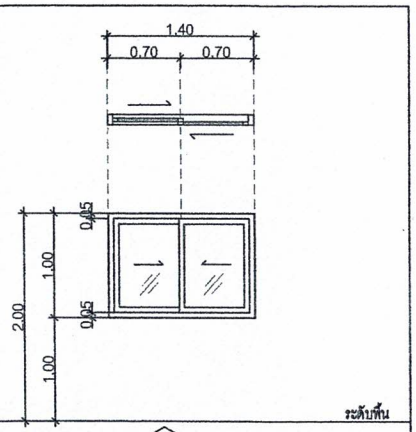

น1

ชนิดหน้าต่าง	หน้าต่างบานเลื่อน อลูมิเนียม กระจกใสเขียว
วงกบ	อลูมิเนียมอบสีขาว 1 1/2"x4"
กรอบบาน	อลูมิเนียมอบสีขาว 1 1/2"x2"
บาน / ลูกฟัก	ลูกฟักกระจกใส เขียว หนา 1 หุน
บานพับ	-
กุญแจ , ลูกปิด	อุปกรณ์อลูมิเนียมครบชุด
มือจับ	อุปกรณ์อลูมิเนียมครบชุด
ตำแหน่ง	-

แบบขยายประตู– หน้าต่าง

มาตราส่วน 1:50

(นายประกิตติ อาจพันธ์)
สย.6441

องค์การบริหารส่วนตำบลทับใต้

ชื่อแบบ

อาคารอเนกประสงค์
กว้าง 7.00 เมตร ยาว 12.00 เมตร

สถานที่ก่อสร้าง
องค์การบริหารส่วนตำบลทับใต้
ตำบลทับใต้
อำเภอทัวหิน จังหวัดประจวบคีรีขันธ์

แสดงแบบ
แบบขยายประตู-หน้าต่าง

ลงชื่อ สำรวจ
นายเอกภักดิ์ เนื้อนิล

ลงชื่อ เขียนแบบ
นางสาวสุนิตรา วราโห
(ผู้ช่วยนายช่างเขียนแบบ)

ลงชื่อ ออกแบบ

ลงชื่อ ตรวจแบบ
นายพยุงศักดิ์ โบว์สวรรณ
(หัวหน้าฝ่ายก่อสร้าง)

ลงชื่อ ตรวจแบบ
นายสวัสดิ์ เห็นแก้ว
(ผู้อำนวยการกองช่าง)

ลงชื่อ เห็นชอบ
(นายธัญเทพ ศิริเพ็งไพฑูรย์)
ปลัดองค์การบริหารส่วนตำบลทับใต้

อนุมัติ
ลงชื่อ
(นายธัญเทพ ศิริเพ็งไพฑูรย์)
ปลัดองค์การบริหารส่วนตำบลทับใต้ปฏิบัติหน้าที่
นายกองค์การบริหารส่วนตำบลทับใต้

SCALE 1:50

A-09

รายการประกอบแบบโครงสร้าง

1. ปูนซีเมนต์
   1.1 ปูนซีเมนต์ที่ใช้ในงานก่อสร้างโครงสร้างทั้งหมดให้ใช้ปูนซีเมนต์ปอร์ตแลนด์ตามมาตรฐานผลิตภัณฑ์อุตสาหกรรม มอก.15 เล่ม 1 ปูนซีเมนต์ที่ใช้ในงานก่อสร้างทั้งหมด ถ้าแบบหรือรายการประกอบแบบเฉพาะไม่ได้กำหนดว่าเป็นปูนซีเมนต์ประเภทใด ให้ถือว่าเป็นปูนซีเมนต์ปอร์ตแลนด์ประเภทหนึ่งตามมาตรฐานผลิตภัณฑ์อุตสาหกรรม มอก.15 เล่ม 1 เช่น ปูนซีเมนต์ตราช้างของบริษัทปูนซีเมนต์ไทย จำกัด ปูนซีเมนต์ตราพญานาคสีเขียวของบริษัทชลประทานซีเมนต์ จำกัด ปูนซีเมนต์ตราเพชรของบริษัทปูนซีเมนต์นครหลวง จำกัดเป็นต้น
   1.2 ถ้าจะใช้ปูนซีเมนต์ชนิดแข็งตัวเร็วในงานก่อสร้างของโครงสร้างให้ใช้ปูนซีเมนต์ปอร์ตแลนด์ประเภทสาม ตามมาตรฐานผลิตภัณฑ์อุตสาหกรรม มอก. 15 เล่ม 1 เช่น ปูนซีเมนต์ตราเรารวัณของบริษัทปูนซีเมนต์ไทย จำกัด ตราพญานาคแดงของบริษัทชลประทานซีเมนต์ จำกัด และตราสามเพชรของบริษัทปูนซีเมนต์นครหลวง จำกัด เป็นต้น
   1.3 ต้องเป็นปูนซีเมนต์ที่บรรจุถุงเรียบร้อย หรือ เป็นปูนซีเมนต์ที่เก็บในภาชนะบรรจุของบริษัทผู้ผลิต
   1.4 ปูนซีเมนต์บรรจุถุง จะต้องเก็บไว้บนที่ยกพื้นสูงกว่าพื้นดินอย่างน้อย 30 เซนติเมตร ในโรงที่มีหลังคาคลุม มีฝากั้นกันฝนได้ดี
   1.5 ห้ามใช้ปูนซีเมนต์เสื่อมคุณภาพโดยความชื้นแข็งตัวจับกันเป็นก้อนแล้ว หรือ โดยเหตุอื่น
   1.6 ห้ามใช้ปูนซีเมนต์ต่างประเภทผสมคอนกรีตปนกัน หรือเทติดต่อกันในขณะที่ส่วนที่เทไว้ก่อนซึ่งใช้ปูนต่างประเภทกันยังไม่แข็งตัว
2. ทราย
   ต้องเป็นทรายน้ำจืดที่หยาบ คม แข็งแกร่ง และสะอาด ปราศจากวัสดุอื่นเจือปน เช่น เปลือกหอย ดิน เถ้าถ่าน และสารอินทรีย์ต่าง ๆ และต้องผ่านการทดสอบคุณสมบัติตามมาตรฐานการทดสอบทรายผสมคอนกรีตของกรมโยธาธิการ มยธ. ท 1
3. หินหรือกรวด
   3.1 หิน กรวดที่ต้องแข็งแกร่ง เหนียวไม่ผุ และสะอาดปราศจากวัสดุอื่นเจือปน
   3.2 ก่อนนำไปใช้ผสมคอนกรีตต้องร่อนเม็ดใหญ่กว่าที่กำหนดออก และล้างน้ำให้ปราศจากสิ่งสกปรกก่อนใช้สมอ
   3.2 ต้องผ่านการทดสอบคุณสมบัติตามมาตรฐานการทดสอบหิน กรวด ของกรมโยธาธิการ มยธ. ท.2
4. น้ำ
   4.1 น้ำที่ใช้ผสมคอนกรีตต้องเป็นน้ำจืดปราศจากน้ำมัน กรด ด่าง เกลือ และสารอินทรีย์ต่าง ๆ
   4.2 ถ้าน้ำในที่ก่อสร้างไม่ดีพอ เช่น น้ำที่มีน้ำทิ้งจากโรงงานอุตสาหกรรมเจือปน ให้นำน้ำสะอาดจากที่อื่นมาใช้แทน
   4.3 ถ้าจำเป็นต้องใช้น้ำที่ขุ่นมาผสมคอนกรีตแล้ว จะต้องทำน้ำให้ใสเสียก่อนจึงจะนำมาใช้ได้โดยปฏิบัติดังนี้ ให้ใช้ปูนซีเมนต์ 1 ลิตร ผสมทิ้งไว้ประมาณ 5 นาที หรือจนตกตะกอนนอนก้นหมดแล้ว จึงตักเทน้ำใสมาใช้ได้
5. คอนกรีต
   5.1 ส่วนผสมคอนกรีตให้ใช้ ดังนี้–

ปูนซีเมนต์ปอร์ตแลนด์	50	กิโลกรัม
ทรายหยาบ	60	ลิตร
หิน	120	ลิตร
น้ำ	25	ลิตร

   ส่วนผสมคอนกรีตนอกเหนือจากที่กำหนดไว้นี้จะกำหนดไว้ในแบบหรือรายการเป็นเฉพาะรายส่วนผสมที่กำหนดให้ไว้นี้ใช้วัดเมื่อวัสดุส่วนผสมทุกอย่างแห้ง
   5.2 การเทคอนกรีต
   5.2.1 ผู้รับจ้างต้องตรวจดูแบบหล่อและการวางเหล็กเสริมว่ามั่นคง และถูกต้องตามแบบรายละเอียด พร้อมทั้งทำความสะอาดให้ปราศจากเศษวัสดุที่อยู่ในแบบที่จะเทและอุดรอยรั่วต่าง ๆ เพื่อมิให้น้ำปูนหนีออกเสร็จเรียบร้อยแล้ว และได้รับความเห็นชอบความผู้ควบคุมงานของผู้ว่าจ้างแล้ว จึงจะทำการเทคอนกรีตได้
   5.2.2 การลำเลียง และการเทคอนกรีตจะต้องทำด้วยความระมัดระวังไม่ให้เกิดการแยกตัวของคอนกรีต สำหรับการทำให้คอนกรีตแน่น ให้ใช้เครื่องสั่นสะเทือน
   5.2.3 คอนกรีตที่ผสมแล้วต้องรีบนำไปเทลงในแบบโดยเร็วก่อนที่คอนกรีตนั้นจะแข็งตัว (ไม่ควรเกิน 30 นาที) และต้องระมัดระวังมิให้เหล็กเสริมเคลื่อนหรือเปลี่ยนไปจากตำแหน่งเดิม
   5.2.4 ถ้าหากเทคอนกรีตส่วนหนึ่งส่วนใดไม่เสร็จในรวดเดียวแล้วต้องหยุดเทคอนกรีต ตามที่วิศวกรกำหนดหรือตามตำแหน่ง ดังนี้–
   ก สำหรับเสา ที่ระดับไม่เกิน 2.5 เซนติเมตร ต่ำจากห้องคานหัวเสา
   ข สำหรับคาน ที่กลางคานโดยใช้ไม้กั้นตั้งฉาก ในกรณีที่คานซอยตัดกับคานหลักตรงบริเวณกึ่งกลางช่วงให้เลื่อนรอยต่อในคานออกไปอีกระยะ 1 เท่าของความลึกของคานหลังก
   ค สำหรับพื้น ที่กลางแผ่นโดยใช้ไม้กั้นตั้งฉาก
   เมื่อจะเทคอนกรีตต่อให้ใช้กระสอบชุบน้ำคลุมที่รอยต่อไว้ล่วงหน้าก่อนเทไม่น้อยกว่า 6 ชม แล้วจึงเทคอนกรีตใหม่ต่อไป
   5.2.5 ในการเทคอนกรีตจะต้องทำ SLUMP TEST ทุกครั้งที่เปลี่ยนอัตราส่วนผสมของน้ำกับปูนซีเมนต์หรือผู้ควบคุมงานของผู้ว่าจ้างเห็นว่าคอนกรีตข้นหรือเหลวเกินไปวิธีทำ SLUMP TEST และระยะการยุบตัวของคอนกรีตจะต้องเป็นไปตามมาตรฐานการทดสอบของกรมโยธาธิการ มยธ. ท. 4
   5.2.6 ห้ามเทคอนกรีตในขณะที่มีฝนตกเว้นแต่จะมีที่ป้องกัน
   5.3 การบ่มคอนกรีต
   เมื่อเทคอนกรีตเสร็จแล้ว ในระหว่างที่คอนกรีตยังไม่แข็งตัวต้องปกคลุมมิให้ถูกแสงแดด กระแสลมร้อน ต้องป้องกันมิให้คอนกรีตได้รับความกระเทือน และเมื่อพ้นระยะเวลา 24 ชั่วโมง หรือเมื่อคอนกรีตแข็งตัวแล้ว ต้องจัดการบ่มให้คอนกรีตชุ่มน้ำอยู่ตลอดเวลาต่อเนื่องกันไม่น้อยกว่า 7 วัน ด้วยการใช้กระสอบชุบน้ำคลุมหรือด้วยการขังน้ำอยู่ตลอดเวลาต่อเนื่องกันไม่น้อยกว่า 7 วัน ด้วยการใช้กระสอบชุบน้ำคลุมหรือด้วยการขังน้ำ ฯลฯ
   5.4 การแต่งผิวคอนกรีต
   5.4.1 เมื่อถอดแบบออกแล้ว ถ้าเนื้อคอนกรีตมีลักษณะเป็นรูพรุน หรือขรุขระก่อนที่จะดำเนินการต่อไปให้แจ้งต่อคณะกรรมการตรวจการจ้าง หรือผู้ว่าจ้างตรวจสอบเสียก่อน ข้อวินิจฉัยของวิศวกรของผู้ว่าจ้างให้ถือเป็นเด็ดขาด
   5.4.2 เมื่อต้องการจะฉาบปูนทับผิวหน้าคอนกรีต ให้กระเทาะผิวคอนกรีตให้ขรุขระตลอดโดยทั่วราดน้ำให้ชื้นแล้วจึงฉาบปูน เมื่อฉาบปูนเสร็จแล้วให้ดำเนินการบ่มผิวดังที่ได้กำหนดไว้ในข้อ 5.3
   5.4.3 การฉาบปูนภายในของผิวคอนกรีตที่จะใช้ขังน้ำ ต้องฉาบปูนผสมน้ำยากันซึมแล้วขัดมันผิวให้เรียบ แต่ถ้าผู้รับจ้างไม่ขัดมันจะต้องทาทับด้วยน้ำยากันซึม วิธีการใช้น้ำยากันซึ่งให้ปฏิบัติตามคำแนะนำของบริษัทผู้ผลิต ส่วนผิวคอนกรีตภายนอกให้ฉาบปูนตกแต่งให้เรียบร้อยหรือตามที่ได้ระบุไว้ในแบบรายละเอียด
   5.5 ส่วนหุ้มคอนกรีต
   ถ้ามิได้แสดงไว้ในแบบรายละเอียดแล้ว ให้ใช้ส่วนหุ้นคอนกรีตจากผิวไม้แบบถึงผิวนอกเหล็กเสริม ดังต่อไปนี้–

พื้น	1.5	ซม	เสาตอม่อ	4.0	ซม
คาน – เสา	2.5	ซม	ฐานราก	5.0	ซม

6. แบบหล่อ
   6.1 ไม้ที่ใช้ทำแบบหล่อต้องเป็นไม้ที่แข็ง ไม่ผุ ไม่คดงอ หรือจะใช้แผ่นเหล็กทำแบบหล่อก็ได้
   6.2 แบบหล่อต้องเข้าแบบให้สนิทเพื่อกันน้ำปูนรั่วและผิวด้านในของแบบที่ถูกกับคอนกรีตต้องเรียบ และต้องล้างให้สะอาดก่อนลงมือเทคอนกรีตเสมอ
   6.3 แบบหล่อและนั่งร้านรองรับคอนกรีตเหลวจะต้องมั่นคงแข็งแรง พอรับน้ำหนักและแรงสั่นสะเทือนเมื่อใช้เครื่องเขย่าคอนกรีตได้โดยไม่ทรุดตัวหรือแอ่นตัวจนเสียระดับหรือแนว หากเกิดการเสียระดับหรือแนวหรือผิดขนาดจนเห็นว่าจะเกิดผลเสียหาย ผู้รับจ้างจะต้องทุบทำลายชิ้นส่วนนั้นทิ้งขึ้น แล้วหล่อใหม่ให้ถูกต้องโดยจะคิดมูลค่าเพิ่มเติมอย่าง ใดอย่างหนึ่งจากผู้ว่าจ้างไม่ได้ ทั้งนี้มิได้ทำให้ผู้รับจ้างพ้นความรับผิดชอบต่อผลเสียหายใด ๆ ที่อาจจะเกิดจากการทุบทำลายชิ้นส่วน นั้น ๆ
   6.4 แบบหล่อจะถอดออกไม่ได้จนกว่าจะได้กำหนดเวลา การถอดแบบต้องไม่ให้คอนกรีตได้รับความกระเทือน และให้ถือกำหนดเวลาการถอดแบบดังต่อไปนี้–

แบบข้างคาน กำแพง ฐานราก	2	วัน
แบบข้างเสา	3	วัน
แบบล่างรองรับพื้น – คาน	14	วัน

   และเมื่อถอดแล้วให้ค้ำตามจุดต่าง ๆ ที่เหมาะสมไว้อีก 14 วัน
   ทั้งนี้ให้ยกเว้นในกรณีที่ใช้ปูนซีเมนต์ปอร์ตแลนด์ชนิดแข็งตัวเร็ว ซึ่งให้ถือกำหนดถอดแบบได้ทั้งหมดเมื่อคอนกรีตมีอายุครบ 7 วัน
7. การบ่มคอนกรีต
   หลังจากเทคอนกรีตแล้ว 12 ชม ให้บ่มคอนกรีตด้วยการคลุมกระสอบป่านแล้วราดน้ำให้ชุ่มอย่างน้อย 7วัน
8. งานผนัง
   7.1 ผนังทั่วไปก่อด้วยอิฐบล็อก
   7.2 การกุ้มผนังชนเสา คาน หรือเอ็น ต้องเสียบเหล็ก Ø 6 มม ทุกระยะไม่เกิน 0.40 ม โดยฝังในเสา 0.10 ม และยื่นออกมา 0.25 ม
   7.3 การก่อผนังชนกันเป็นมุม การก่อชนวงกบประตู หน้าต่าง และทุกระยะความสูงเกิน 2.00 ม หรือทุกระยะความยาวตามผนังเกิน 3.00 ม ให้ทำเอ็น คสล หรือทับหลัง หนาเท่าผนัง ลึก 0.15 ม เสริมเหล็ก 2- Ø 6 มม ปล็อก @ 0.20 ม

(นายประกิตติ อาจพันธ์)
สย.6441

องค์การบริหารส่วนตำบลทับใต้

ชื่อแบบ

อาคารอเนกประสงค์
กว้าง 7.00 เมตร ยาว 12.00 เมตร

สถานที่ก่อสร้าง
องค์การบริหารส่วนตำบลทับใต้
ตำบลทับใต้
อำเภอทัพทัน จังหวัดประจวบคีรีขันธ์

แสดงแบบ
รายการประกอบแบบโครงสร้าง

ลงชื่อ สำรวจ
นายเอกภักดิ์ เณียนิล

ลงชื่อ เขียนแบบ
นางสาวสุณีธรา วราโท
(ผู้ช่วยนายช่างเขียนแบบ)

ลงชื่อ ออกแบบ

ลงชื่อ ตรวจแบบ
นายทยงศักดิ์ โบวสุวรรณ
(หัวหน้าฝ่ายก่อสร้าง)

ลงชื่อ ตรวจแบบ
นายสวัสดิ์ เส็นแก้ว
(ผู้อำนวยการกองช่าง)

ลงชื่อ เห็นชอบ
(นายธัญเทพ ศิริเพ็งไพฑูรย์)
ปลัดองค์การบริหารส่วนตำบลทับใต้

อนุมัติ
ลงชื่อ
(นายธัญเทพ ศิริเพ็งไพฑูรย์)
ปลัดองค์การบริหารส่วนตำบลทับใต้ ปฏิบัติหน้าที่
นายกองค์การบริหารส่วนตำบลทับใต้

SCALE 1:100

S-01

16

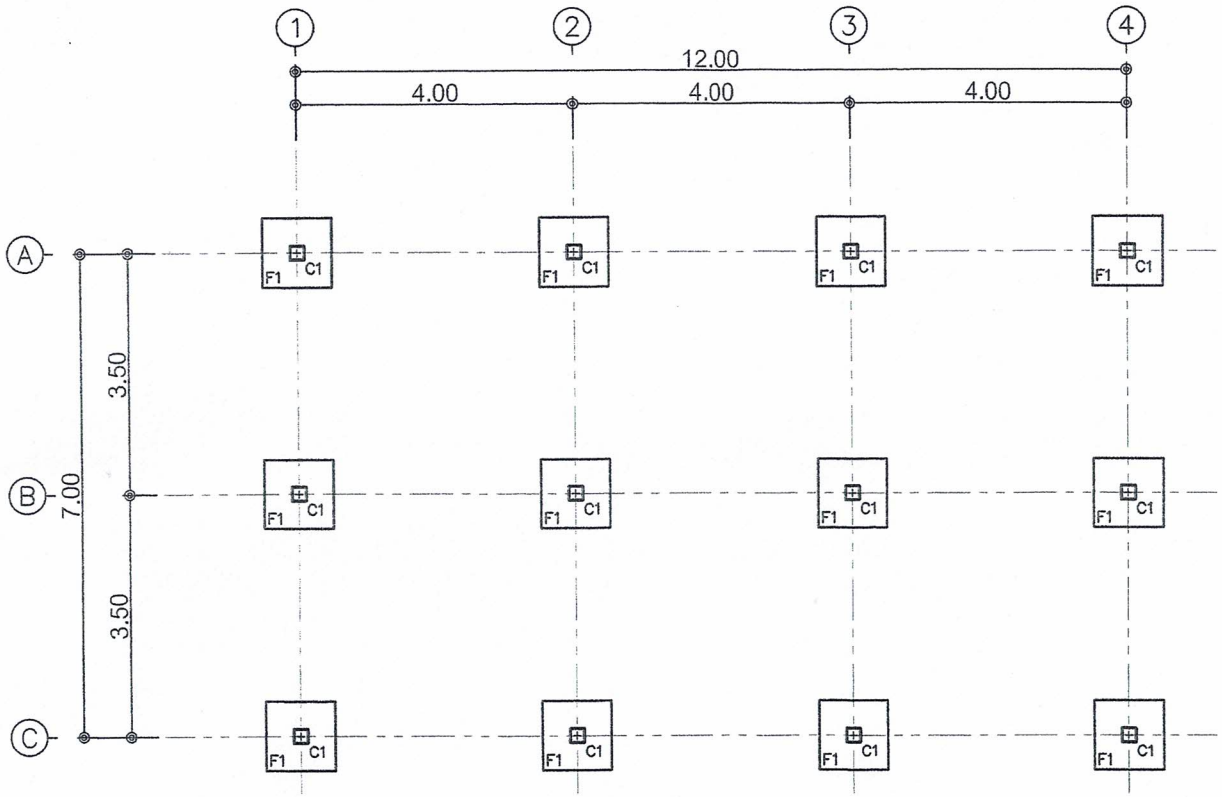

(นายประกิตติ อาจพันธ์)
สย.6441

แปลนฐานราก

มาตราส่วน 1:75

องค์การบริหารส่วนตำบลทับใต้

ชื่อแบบ

อาคารอเนกประสงค์
กว้าง 7.00 เมตร ยาว 12.00 เมตร

สถานที่ก่อสร้าง
องค์การบริหารส่วนตำบลทับใต้
ตำบลทับใต้
อำเภอทัพทัน จังหวัดประจวบคีรีขันธ์

แสดงแบบ
แปลนฐานราก

ลงชื่อ ตำรวจ
นายเอกภักดิ์ เนื้อนิล

ลงชื่อ เขียนแบบ
นางสาวสุณิตฐา วราโท
(ผู้ช่วยนายช่างเขียนแบบ)

ลงชื่อ ออกแบบ

ลงชื่อ ตรวจแบบ
นายพยุงศักดิ์ ไบว์สุวรรณ
(หัวหน้าฝ่ายก่อสร้าง)

ลงชื่อ ตรวจแบบ
นายสรวิศ เห็นแก้ว
(ผู้อำนวยการกองช่าง)

ลงชื่อ เห็นชอบ
(นายธัญเทพ ศิริเพ่งไพฑูรย์)
ปลัดองค์การบริหารส่วนตำบลทับใต้

อนุมัติ
ลงชื่อ
(นายธัญเทพ ศิริเพ่งไพฑูรย์)
ปลัดองค์การบริหารส่วนตำบลทับใต้ปฏิบัติหน้าที่
นายกองค์การบริหารส่วนตำบลทับใต้

SCALE 1:75

S-02

16

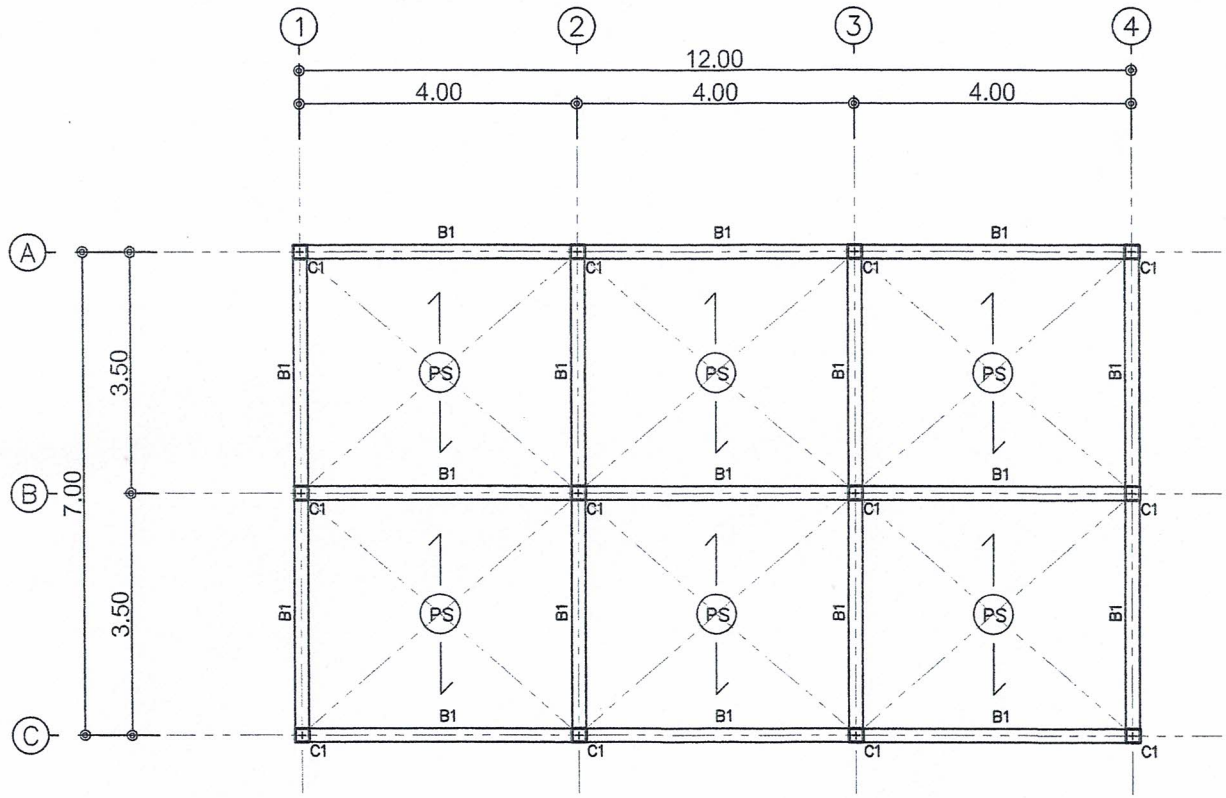

(นายประกิตติ อาจพันธ์)
สย.6441

แปลนคานคอดิน, โครงสร้างพื้น

มาตราส่วน 1:75

องค์การบริหารส่วนตำบลทับใต้

ชื่อแบบ

อาคารอเนกประสงค์
กว้าง 7.00 เมตร ยาว 12.00 เมตร

สถานที่ก่อสร้าง
องค์การบริหารส่วนตำบลทับใต้
ตำบลทับใต้
อำเภอหัวหิน จังหวัดประจวบคีรีขันธ์

แสดงแบบ
แปลนคานคอดินโครงสร้างพื้น

ลงชื่อ สำรวจ
นายเอกภักดิ์ เนื้อนิล

ลงชื่อ เขียนแบบ
นางสาวสุนิตรา วราโท
(ผู้ช่วยนายช่างเขียนแบบ)

ลงชื่อ ออกแบบ

ลงชื่อ ตรวจแบบ
นายพยุงศักดิ์ โบว์สุวรรณ
(หัวหน้าฝ่ายก่อสร้าง)

ลงชื่อ ตรวจแบบ
นายสรวิศ เห็นแก้ว
(ผู้อำนวยการกองช่าง)

ลงชื่อ เห็นชอบ
(นายธัญเทพ ศิริเพ่งไพฑูรย์)
ปลัดองค์การบริหารส่วนตำบลทับใต้

อนุมัติ
ลงชื่อ
(นายธัญเทพ ศิริเพ่งไพฑูรย์)
ปลัดองค์การบริหารส่วนตำบลทับใต้ ปฏิบัติหน้าที่
นายกองค์การบริหารส่วนตำบลทับใต้

SCALE 1:75

S-03

16

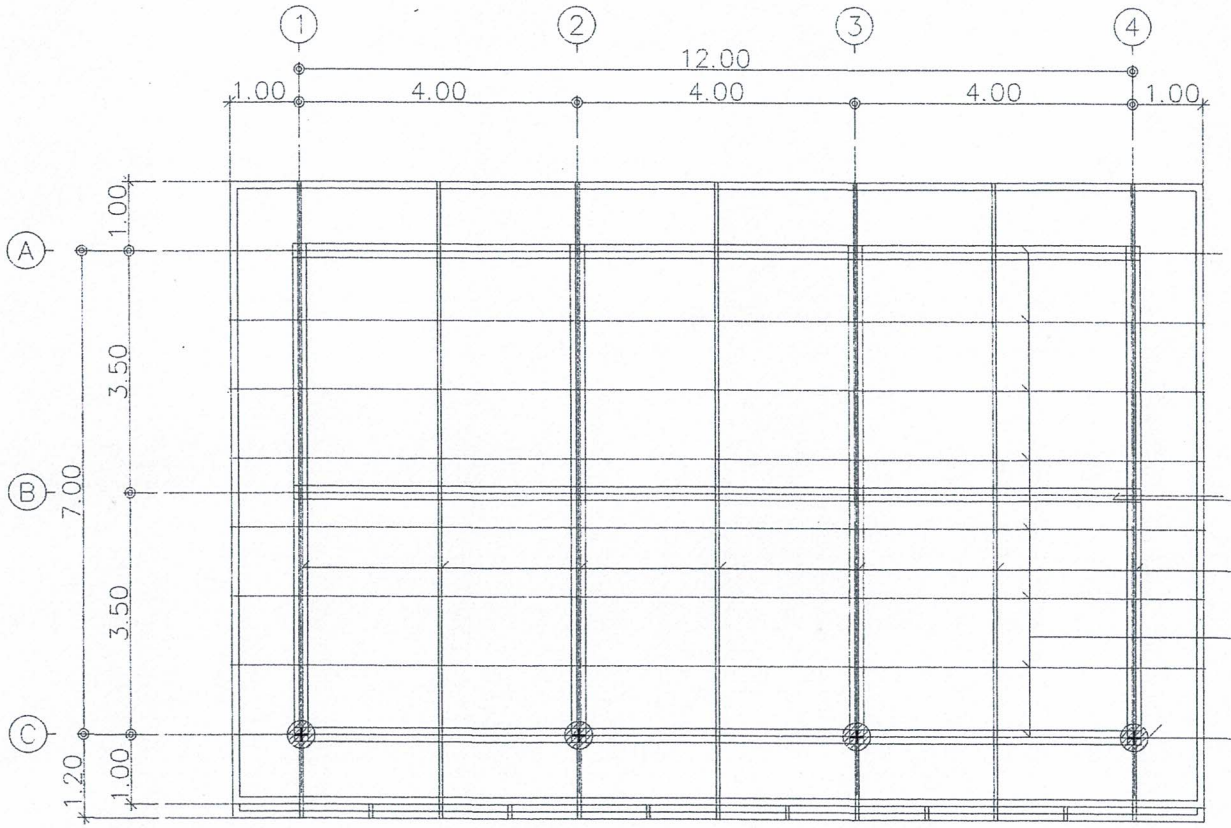

อกไก่เหล็ก 2[-100x50x20x2.3

อะเสเหล็ก 2C-100x50x20x2.3

จันทันเหล็ก C-100x50x20x2.3

แปเหล็ก C 75x45x15x2.3

ดั้งเหล็ก ◻2C-100x50x20x2.3

หลังคาเมทัลชีสแบบมีฟอยล์

(นายประกิตติ อาจพันธ์)

สย.6441

แปลนโครงหลังคา

มาตราส่วน 1:75

องค์การบริหารส่วนตำบลทับใต้

ชื่อแบบ

อาคารอเนกประสงค์

กว้าง 7.00 เมตร ยาว 12.00 เมตร

สถานที่ก่อสร้าง

องค์การบริหารส่วนตำบลทับใต้

ตำบลทับใต้

อำเภอหัวหิน จังหวัดประจวบคีรีขันธ์

แสดงแบบ

แปลนโครงหลังคา

ลงชื่อ สำรวจ

นายเอกภักดิ์ เนื้อนิล

ลงชื่อ เขียนแบบ

นางสาวสุมิตรา วราโห

(ผู้ช่วยนายช่างเขียนแบบ)

ลงชื่อ ออกแบบ

ลงชื่อ ตรวจแบบ

นายพยุงศักดิ์ โบวสุวรรณ

(หัวหน้าฝ่ายก่อสร้าง)

ลงชื่อ ตรวจแบบ

นายสรวิศ เท็นแก้ว

(ผู้อำนวยการกองช่าง)

ลงชื่อ เห็นชอบ

(นายธัญเทพ ศิริเพ็งไพฑูรย์)

ปลัดองค์การบริหารส่วนตำบลทับใต้

อนุมัติ

ลงชื่อ

(นายธัญเทพ ศิริเพ็งไพฑูรย์)

ปลัดองค์การบริหารส่วนตำบลทับใต้ปฏิบัติหน้าที่

นายกองค์การบริหารส่วนตำบลทับใต้

SCALE 1:75

S-04

16

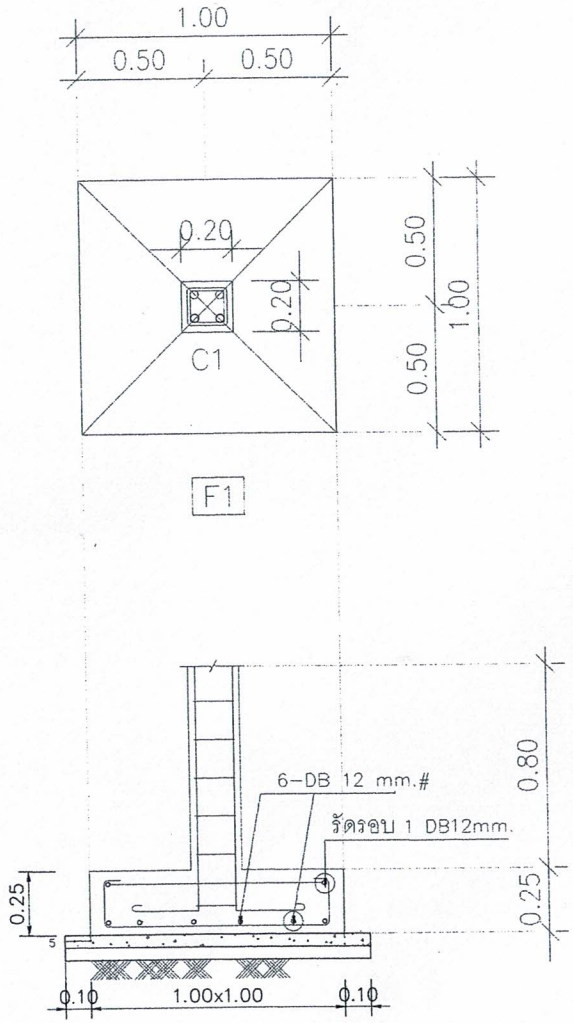

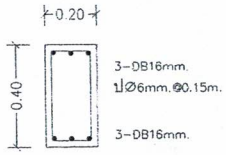

SECTION A.
B1

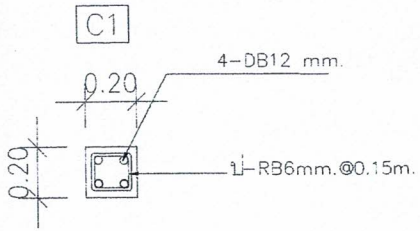

(นายประกิตติ อาจพันธ์)
สย.6441

องค์การบริหารส่วนตำบลทับใต้

ชื่อแบบ

อาคารอเนกประสงค์
กว้าง 7.00 เมตร ยาว 12.00 เมตร

สถานที่ก่อสร้าง
องค์การบริหารส่วนตำบลทับใต้
ตำบลทับใต้
อำเภอหัวหิน จังหวัดประจวบคีรีขันธ์

แสดงแบบ
แบบขยายการเสริมเหล็กคาน,เสา,ฐานราก

ลงชื่อ สำรวจ
นายเอกภัทด์ เบ้อนิล

ลงชื่อ เขียนแบบ
นางสาวสุมิตรา วราไท
(ผู้ช่วยนายช่างเขียนแบบ)

ลงชื่อ ออกแบบ

ลงชื่อ ตรวจแบบ
นายพยุงศักดิ์ ใบว่องวรรณ
(หัวหน้าฝ่ายก่อสร้าง)

ลงชื่อ ตรวจแบบ
นายสรวิศ เพ็นแก้ว
(ผู้อำนวยการกองช่าง)

ลงชื่อ เห็นชอบ
(นายธัญเทพ ศิริเพ็งไพฑูรย์)
ปลัดองค์การบริหารส่วนตำบลทับใต้

อนุมัติ

ลงชื่อ
(นายธัญเทพ ศิริเพ็งไพฑูรย์)
ปลัดองค์การบริหารส่วนตำบลทับใต้ปฏิบัติหน้าที่
นายกองค์การบริหารส่วนตำบลทับใต้

SCALE 1:20

S-05

16

แบบขยายการเสริมเหล็กคาน, เสา, ฐานราก
มาตราส่วน 1:20

รายการประกอบแบบงานวิศวกรรมไฟฟ้า

ขอบเขตของงาน

1. ผู้รับจ้างเป็นผู้จัดหาวัสดุอุปกรณ์ไฟฟ้าต่าง ๆ ติดตั้ง พร้อมทั้งวิศวกรไฟฟ้าและช่างไฟฟ้าที่ชำนาญการเฉพาะงาน ตลอดจนเครื่องมือเครื่องใช้ชิ้น ๆ ที่จำเป็นเพื่อให้งานติดตั้งระบบไฟฟ้าและสื่น ๆ ตามที่ระบุไว้ในแบบ ให้แล้วเสร็จสมบูรณ์และใช้งานได้ดี
2. ผู้รับจ้างเป็นผู้ติดต่อขออนุญาตใช้กระแสไฟฟ้าชั่วคราว และดำเนินการจัดหาติดตั้งอุปกรณ์ไฟฟ้า ตลอดจนอุปกรณ์ป้องกันต่างๆ ที่จำเป็น สำหรับการใช้กระแสไฟฟ้าชั่วคราวได้อย่างปลอดภัย โดยผู้รับจ้างเป็นผู้รับผิดชอบค่าใช้จ่ายทั้งหมด
3. ผู้รับจ้างจะต้องเป็นผู้ติดตาม เร่งรัด อำนวยความสะดวกและประสานงานกับการไฟฟ้า (การไฟฟ้าฯ หมายถึงการไฟฟ้านครหลวง-หรือการไฟฟ้าส่วนภูมิภาค)เพื่อให้การไฟฟ้าฯ มาดำเนินการติดตั้งงานระบบไฟฟ้า ในส่วนของการไฟฟ้าฯ เช่นการปักเสาพาดสายไฟฟ้า หม้อแปลงไฟฟ้า มิเตอร์วัดกระแสไฟฟ้าฯลฯ ทั้งนี้ให้ถือว่าเป็นงานส่วนหนึ่งของงานงวดสุดท้ายด้วย โดยผู้ว่าจ้าง(ในที่นี้หมายถึง การเคหะแห่งชาติ) จะรับงานงวดสุดท้ายนี้ได้เมื่อการไฟฟ้าฯได้ต่อเชื่อมพร้อมจ่ายกระแสไฟฟ้าเข้าอาคารต่างๆในโครงการฯ แล้วเสร็จเรียบร้อย ค่าใช้จ่ายทั้งหมดที่อาจมีขึ้นผู้รับจ้างเป็นผู้รับผิดชอบทั้งหมด
4. ผู้ว่าจ้างจะเป็นผู้จัดเตรียมเอกสารและติดต่อกับการไฟฟ้าฯ เพื่อให้เป็นผู้ออกแบบ จัดหาและติดตั้งงานระบบไฟฟ้าภายนอก เช่น การปักเสาพาดสายไฟฟ้าแรงสูง แรงต่ำ หม้อแปลงไฟฟ้าฯ มิเตอร์วัดกระแสฯถาวร ไฟฟ้าส่องสว่างภายในบริเวณโครงการฯ ฯลฯ โดยผู้ว่าจ้างจะรับผิดชอบค่าใช้จ่ายส่วนนี้ทั้งหมด
5. โครงการฯ ที่อยู่ในเขตจำหน่ายกระแสไฟฟ้าของการไฟฟ้านครหลวง ให้ผู้รับจ้างดำเนินการจัดหา และติดตั้งอุปกรณ์ไฟฟ้าภายในทั้งหมดตามที่ระบุไว้ พร้อมเดินสายเมนไฟฟ้าประจำห้องหรืออาคาร ไปยังตำแหน่งติดตั้งมิเตอร์วัดกระแสไฟฟ้าฯ และเดินสายเมนไว้ เพื่อให้การไฟฟ้าฯสามารถต่อเชื่อมสายไฟฟ้าเข้ามิเตอร์ได้ทันที โดยการไฟฟ้าฯจะเป็นผู้จัดหาและติดตั้งมิเตอร์วัดกระแสไฟฟ้า และค่าใช้จ่ายส่วนนี้ดำเนินการโดยการไฟฟ้าจะเป็นของผู้ว่าจ้าง ยกเว้นค่าตรวจสอบการเดินสายและติดตั้งอุปกรณ์ไฟฟ้าภายในให้ผู้รับจ้างเป็นผู้รับผิดชอบ
6. โครงการฯ ที่อยู่ในเขตจำหน่ายกระแสไฟฟ้าของการไฟฟ้าส่วนภูมิภาค ให้ผู้รับจ้างดำเนินการจัดหา และติดตั้งอุปกรณ์ไฟฟ้าภายในทั้งหมดตามที่ระบุไว้ พร้อมเดินสายเมนไฟฟ้าประจำห้องหรืออาคาร ไปยังตำแหน่งติดตั้งมิเตอร์วัดกระแสไฟฟ้า และเดินสายเมนไว้ พร้อมติดตั้งแป้นไม้หรือแผ่นฉนวนตามมาตรฐานของการไฟฟ้าฯเพื่อรองรับมิเตอร์ฯโดยการไฟฟ้าฯจะเป็นผู้จัดหาและติดตั้งมิเตอร์วัดกระแสไฟฟ้าพร้อมต่อเชื่อมเข้ากับระบบจ่ายกระแสไฟฟ้า หลังจากได้รับค่าธรรมเนียมต่างๆจากผู้ว่าจ้างหรือเจ้าของบ้านหรืออาคาร สำหรับค่าธรรมเนียมต่างๆในการขอติดตั้งมิเตอร์ฯ รวมทั้งค่าตรวจสอบการเดินสายและติดตั้งอุปกรณ์ไฟฟ้าฯ ตลอดจนค่าเชื่อมสายกับระบบจ่ายกระแสไฟฟ้าทั้งหมด เป็นของผู้ว่าจ้างหรือเจ้าของบ้านหรืออาคาร

การดำเนินงาน

1. ผู้รับจ้างจะต้องคอยติดตามงานทางด้านก่อสร้างระบบอื่น ๆ เช่น โครงสร้าง ประปา สถาปัตยกรรม ฯลฯ ตลอดเวลาเพื่อให้การติดตั้งอุปกรณ์ไฟฟ้าฯ ได้สอดคล้องกัน หากผู้รับจ้างเพิกเฉยละเลย เป็นเหตุให้ต้องกระทำในภายหลังอันก่อให้เกิดความเสียหาย ผู้รับจ้างจะต้องรับผิดชอบทั้งหมด
2. ตำแหน่งการติดตั้งของอุปกรณ์ไฟฟ้าต่าง ๆ เช่น ดวงโคม สวิทช์ เต้ารับ ฯลฯ ที่แสดงไว้ในแบบนั้นเป็นเพียงตำแหน่งโดยประมาณเท่านั้น ซึ่งอาจจะเปลี่ยนแปลงหรือย้ายได้ ทั้งนี้ผู้รับจ้างจะต้องตรวจสอบหรือสอบถามจากสถาปนิก หรือวิศวกรผู้ออกแบบ หรือผู้ควบคุมงานของผู้ว่าจ้าง ให้ทราบตำแหน่งที่ชัดเจนก่อนจึงจะดำเนินการติดตั้งจริง
3. ในกรณีที่แบบและรายการประกอบขัดแย้งหรือไม่ตรงกัน หรืออาจจะติดความเป็นอย่างอื่นได้ ผู้รับจ้างจะต้องสอบถามวิศวกรผู้ออกแบบหรือผู้ว่าจ้างให้เข้าใจกันชัดเจนก่อนเสนอราคา มิฉะนั้นแล้วจะยึดถือประโยชน์ของผู้ว่าจ้างเป็นสำคัญ
4. ในกรณีที่จำเป็นต้องเจาะผนังกำแพง หรือโครงสร้างส่วนใด ๆ อันอาจจะก่อให้เกิดความเสียหาย หรือมีผลต่อความมั่นคงแข็งแรงทางโครงสร้าง ในกรณีนี้ผู้รับจ้างจะต้องได้รับอนุมัติจากวิศวกร ผู้ควบคุมงานของผู้ว่าจ้างทุกครั้ง
5. การตัดต่อสายไฟฟ้าให้กระทำได้เฉพาะในแผงสวิทช์ ดวงโคม สวิทช์ เต้ารับไฟฟ้าหรือกล่องต่อสาย เท่านั้น
6. ในกรณีที่จำเป็นต้องเดินสายไฟฟ้าผ่านทะลุกำแพง ผนัง พื้นฯลฯผู้รับจ้างจะต้องใช้ท่อหรือปลอก (SLEEVE) PVC. ฝังไว้เป็นทางผ่านของสายไฟฟ้า
7. หลังจากติดตั้งงานระบบไฟฟ้าต่าง ๆ และได้ทดสอบเสร็จเรียบร้อยแล้ว ผู้รับจ้างจะต้อง รับประกันอุปกรณ์ไฟฟ้าและการติดตั้ง หากเกิดการชำรุดเสียหายอันเนื่องมาจากคุณภาพไม่ดี หรือติดตั้งไม่สมบูรณ์ ในระยะเวลา 1 ปี นับจากวันตรวจรับมอบงาน โดยผู้รับจ้างจะต้องทำการซ่อมแซมแก้ไขหรือเปลี่ยนให้ใหม่ให้เรียบร้อย และเป็นผู้รับผิดชอบค่าใช้จ่ายเองทั้งหมด

วัสดุและอุปกรณ์

1. ผู้รับจ้างจะต้องจัดส่งตัวอย่างวัสดุและอุปกรณ์ไฟฟ้า หรือ เอกสารแสดงรายละเอียด ข้อมูลทางด้านเทคนิคของอุปกรณ์ฯ มาให้วิศวกรผู้ออกแบบหรือผู้ควบคุมงาน ของผู้ว่าจ้างเพื่อตรวจสอบและอนุมัติ ก่อนนำไปดำเนินการติดตั้ง
2. วัสดุและอุปกรณ์ไฟฟ้า หรือ เครื่องประกอบทั้งหมด ที่จะนำมาติดตั้งจะต้องเป็นของใหม่มีสภาพดี สมบูรณ์ และไม่เคยใช้งานมามาก่อน เป็นผลิตภัณฑ์ของบริษัทที่น่าเชื่อถือได้
3. วัสดุและอุปกรณ์ไฟฟ้าหรือเครื่องประกอบทั้งหมด ที่ทำการติดตั้งเสร็จเรียบร้อยหรือหลังการทดสอบ จะต้องอยู่ในสภาพเรียบร้อยและสามารถใช้งานได้ดี หากเกิดการชำรุดเสียหายอันเนื่องมาจากเหตุใดก็ตาม ผู้รับจ้างจะต้องแก้ไข หรือทดแทนโดยการติดตั้งใหม่ให้อยู่ในสภาพเรียบร้อยและใช้งานได้ดี และจะต้องเป็นผู้รับผิดชอบค่าใช้จ่ายเองทั้งหมด
4. วัสดุและอุปกรณ์ไฟฟ้า หรือเครื่องประกอบทั้งหมด รวมทั้งการติดตั้ง จะต้องเป็นไปตามมาตรฐานดังต่อไปนี้
   - มาตรฐานผลิตภัณฑ์อุตสาหกรรมของสำนักงานมาตรฐานผลิตภัณฑ์ กระทรวงอุตสาหกรรม
   - มาตรฐานการติดตั้งทางไฟฟ้าสำหรับประเทศไทย มาตรฐาน ว.ส.ท ฉบับล่าสุด"
   - ประกาศกระทรวงมหาดไทยเรื่อง ความปลอดภัยเกี่ยวกับไฟฟ้า
   - มาตรฐานสากลอื่นๆที่เชื่อถือได้
5. CONSUMER UNIT และเซอกิตเบรคเกอร์ ให้ใช้ผลิตภัณฑ์ของ ABB,GE,MEM,SQUARE-D หรืออนุมัติเทียบเท่า
6. โคมไฟฟ้า ให้ใช้ผลิตภัณฑ์ของ DELIGHT,LUSO,PHILIPS,STARLIGHT หรืออนุมัติเทียบเท่า
7. หลอด FLUORESCENT ให้ใช้ผลิตภัณฑ์ของ DELIGHT,OSRAM,PHILIPS,SYLVANIA,TOSHIBA หรืออนุมัติเทียบเท่า
8. บัลลาสต์เป็นชนิด LOW POWER FACTOR แบบแกนเหล็กชนิด LOW LOSS (<= 6 วัตต์) ให้ใช้ผลิตภัณฑ์ของ BOVO,DELIGHT,PHILIPS,SCHWABE, SYLVANIA หรืออนุมัติเทียบเท่า
9. สวิทช์และเต้ารับไฟฟ้า ให้ใช้ผลิตภัณฑ์ของ ABB,BTICINO,CLIPSAL,NATIONAL หรืออนุมัติเทียบเท่า
10. สายไฟฟ้า ให้ใช้ผลิตภัณฑ์ของ BANGKOK CABLE,MCI-DRAKA,PHELPS DODGE,THAI-YAZAKI หรืออนุมัติเทียบเท่า

ELECTRICAL ACCESSORIES SCHEDULE

สัญลักษณ์	รายการ
	แผง CIRCUIT BREAKER 12 ช่อง ยี่ห้อ SQUARE-D
	โคมกลมฝังแคนเดสเซนต์ 60 w. ครอบแก้วพร้อมอุปกรณ์ (ห้องน้ำ)
	โคมฝังเพดาน (ดาวน์ไลท์) หลอดตะเกียบประหยัดไฟ PHILIPS 15 วัตต์
	ดวงโคมฟลูออเรสเซนต์ 1x18 w. (หลอดกลม) ชนิดมีกรอบ
	โคมไฟกิ่งติดผนัง (ในห้องน้ำ) หลอดฝังแคนเดสเซนต์ 40 w.
	โคมไฟกิ่งติดผนัง หลอดฝังแคนเดสเซนต์ 40 w.
	หลอดฟลูออเรสเซนต์ 1 x 36 w. ชนิดมีกรอบพลาสติกกันแมลง
	หลอดฟลูออเรสเซนต์ 1 x 18 w. ชนิดมีกรอบพลาสติกกันแมลง
S	สวิทช์เปิดปิดไฟฟ้า 1 สวิทช์ใน 1 ตลับ
S2	สวิทช์เปิดปิดไฟฟ้า 2 สวิทช์ใน 1 ตลับ
S3	สวิทช์เปิดปิดไฟฟ้าแบบสองทาง
	ตำแหน่งติดตั้งปลั๊กโทรศัพท์
	ตำแหน่งติดตั้งสายอากาศโทรทัศน์ ใช้สายเบอร์ RG-6
C	ตำแหน่งติดตั้ง COMPRESSOR
A/C	ตำแหน่งติดตั้ง AIR CONDITIONS
WH	ตำแหน่งติดตั้งเครื่องทำน้ำอุ่น
	ตำแหน่งติดตั้งเต้าเสียบเครื่องใช้ไฟฟ้า 2 ช่องใน 1 ตัว
H	ตำแหน่งติดตั้งเต้าเสียบเครื่องใช้ไฟฟ้า 2 ช่องใน 1 ตัว แบบสูง
WP	ตำแหน่งติดตั้งเต้าเสียบเครื่องใช้ไฟฟ้า 2 ช่องใน 1 ตัว ชนิดกันน้ำ
	สายไฟฟ้าขนาด 220 v. ขึ้นไป เดินท่อ PVC. ร้อยสายไฟฝังในผนังทั้งหมด

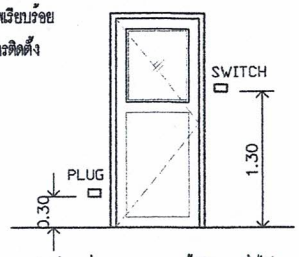

แสดงตำแหน่ง SWITCH และเต้ารับแบบทั่วไป

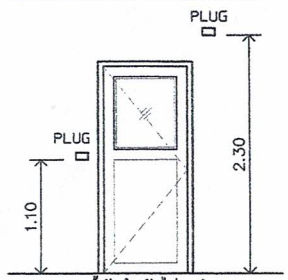

และเต้ารับสำหรับไฟดุกเดิน
แสดงตำแหน่ง เต้ารับแบบสูง

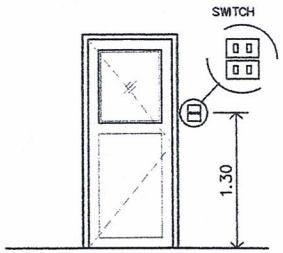

แสดงตำแหน่ง SWITCH แบบ 2 อัน

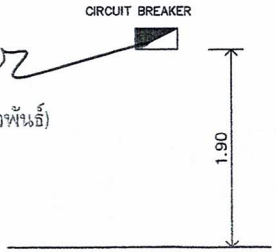

แสดงตำแหน่ง CIRCUIT BREAKER

(นายประกิตติ อาจพันธ์)
สย.6441

องค์การบริหารส่วนตำบลทับใต้

ชื่อแบบ

อาคารอเนกประสงค์
กว้าง 7.00 เมตร ยาว 12.00 เมตร

สถานที่ก่อสร้าง
องค์การบริหารส่วนตำบลทับใต้
ตำบลทับใต้
อำเภอทัพพัทลิง จังหวัดประจวบคีรีขันธ์

แสดงแบบ
รายการประกอบแบบไฟฟ้า

ลงชื่อ สำรวจ
นายเอกภัทด์ เนื่อนิล

ลงชื่อ เขียนแบบ
นางสาวสุนิตยา วราโท
(ผู้ช่วยนายช่างเขียนแบบ)

ลงชื่อ ออกแบบ

ลงชื่อ ตรวจแบบ
นายพยุงศักดิ์ โบว์สุวรรณ
(หัวหน้าฝ่ายก่อสร้าง)

ลงชื่อ ตรวจแบบ
นายสรวิศ เห็นแก้ว
(ผู้อำนวยการกองช่าง)

ลงชื่อ เห็นชอบ
(นายอัญเทพ ศิริเพ็ชโพธุธย์)
ปลัดองค์การบริหารส่วนตำบลทับใต้

อนุมัติ
ลงชื่อ
(นายอัญเทพ ศิริเพ็ชโพธุธย์)
ปลัดองค์การบริหารส่วนตำบลทับใต้ปฏิบัติหน้าที่
นายกองค์การบริหารส่วนตำบลทับใต้

SCALE 1:100

EE-01

16

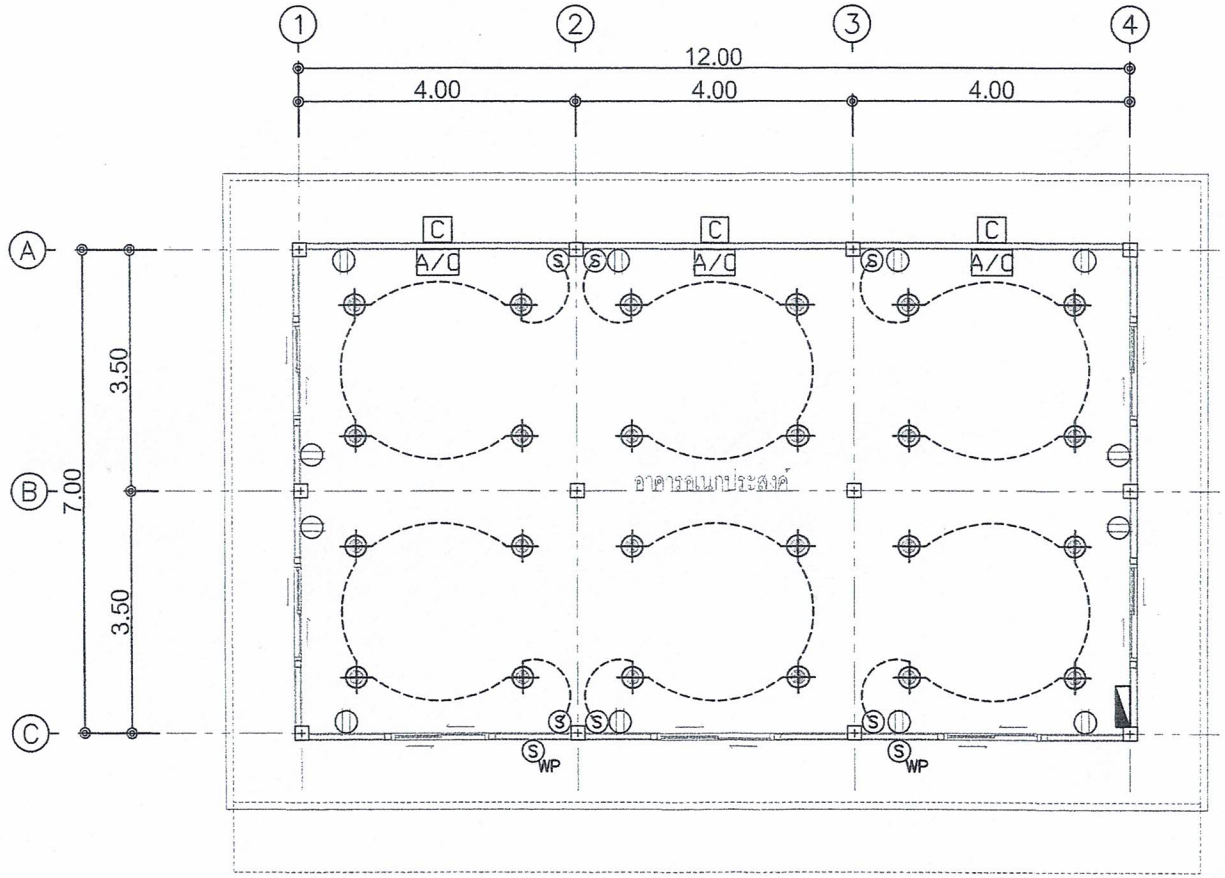

(นายประกิตติ อาจพันธ์)
สย.6441

แปลนไฟฟ้า

มาตราส่วน 1:75

องค์การบริหารส่วนตำบลทับใต้

ชื่อแบบ

อาคารอเนกประสงค์
กว้าง 7.00 เมตร ยาว 12.00 เมตร

สถานที่ก่อสร้าง
องค์การบริหารส่วนตำบลทับใต้
ตำบลทับใต้
อำเภอหัวหิน จังหวัดประจวบคีรีขันธ์

แสดงแบบ
แปลนไฟฟ้า

ลงชื่อ สำรวจ
นายเอกภักดิ์ เนื้อนิล

ลงชื่อ เขียนแบบ
นางสาวสุณิตฐา วราโท
(ผู้ช่วยนายช่างเขียนแบบ)

ลงชื่อ ออกแบบ

ลงชื่อ ตรวจแบบ
นายพยุงศักดิ์ โบว์สุวรรณ
(หัวหน้าฝ่ายก่อสร้าง)

ลงชื่อ ตรวจแบบ
นายสวิศ เห็นแก้ว
(ผู้อำนวยการกองช่าง)

ลงชื่อ เห็นชอบ
(นายธัญเทพ ศิริเพ่งไพฑูรย์)
ปลัดองค์การบริหารส่วนตำบลทับใต้

อนุมัติ
ลงชื่อ
(นายธัญเทพ ศิริเพ่งไพฑูรย์)
ปลัดองค์การบริหารส่วนตำบลทับใต้ ปฏิบัติหน้าที่
นายกองค์การบริหารส่วนตำบลทับใต้

SCALE 1:75

EE-02